MF 30-15 RA > 13AV785A695 (2009) > SCHALTPLAN

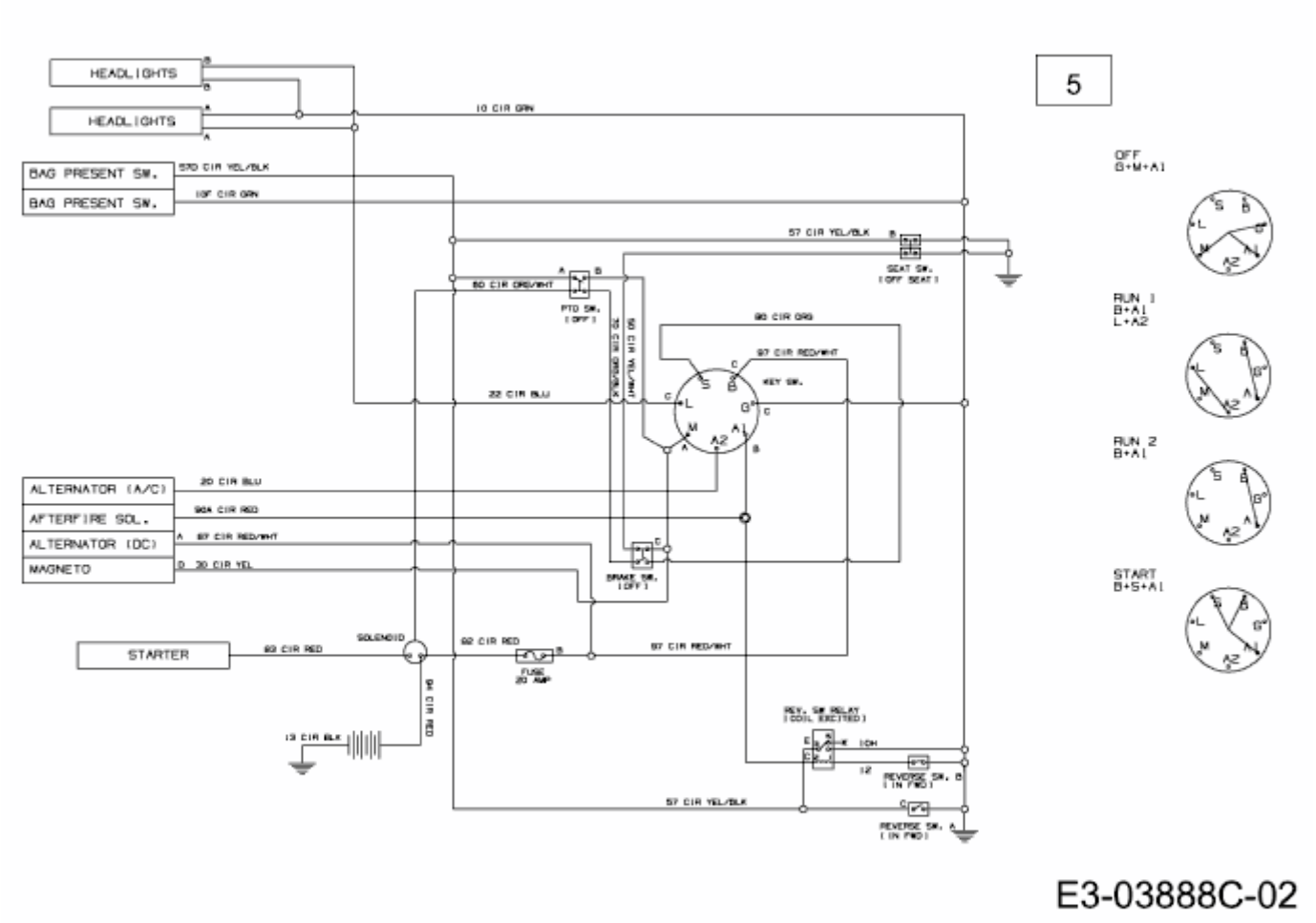

E3-03888C-02