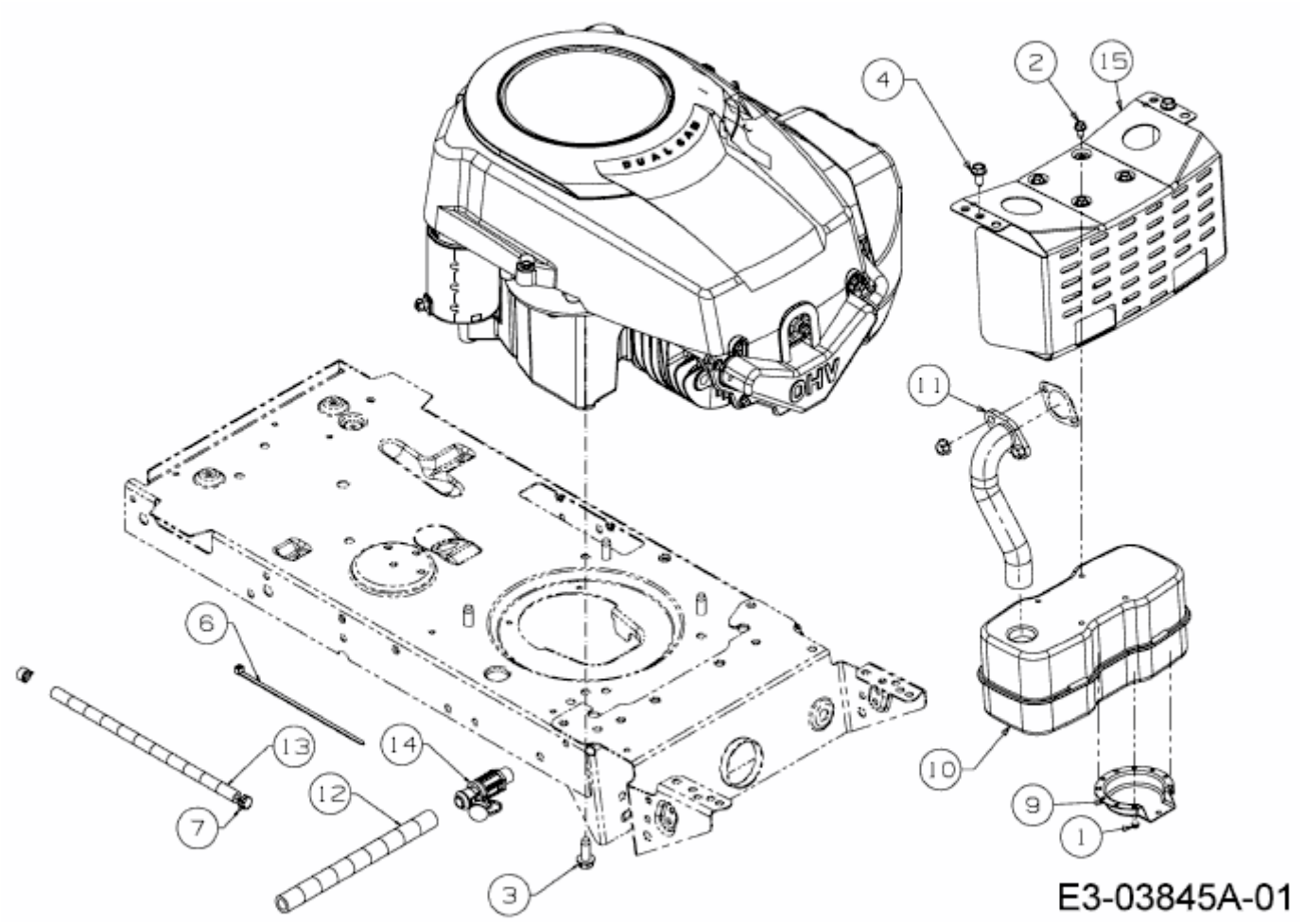MF 30-15 RA > 13AV785A695 (2008) > MOTORZUBEHÖR