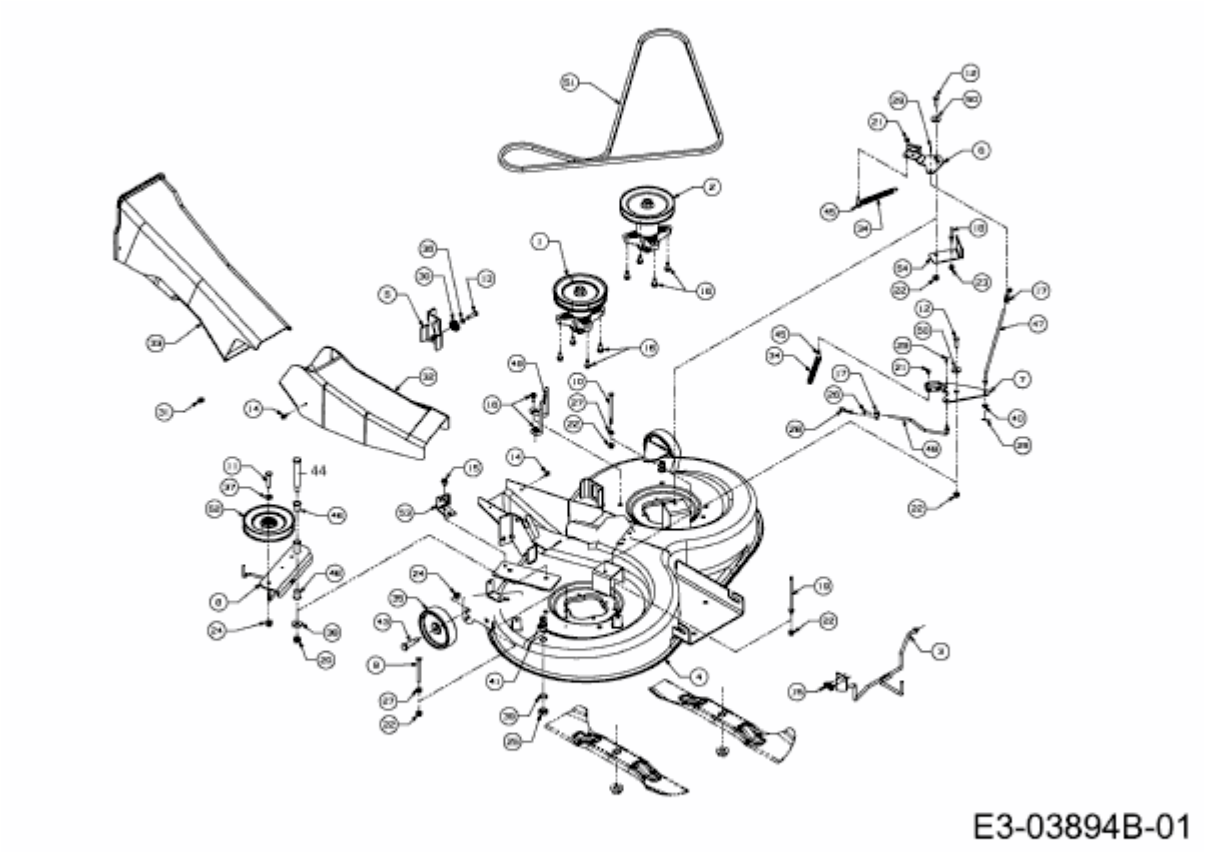908 LA > 13AV783N611 (2009) > MÄHWERK N (41"/105CM)