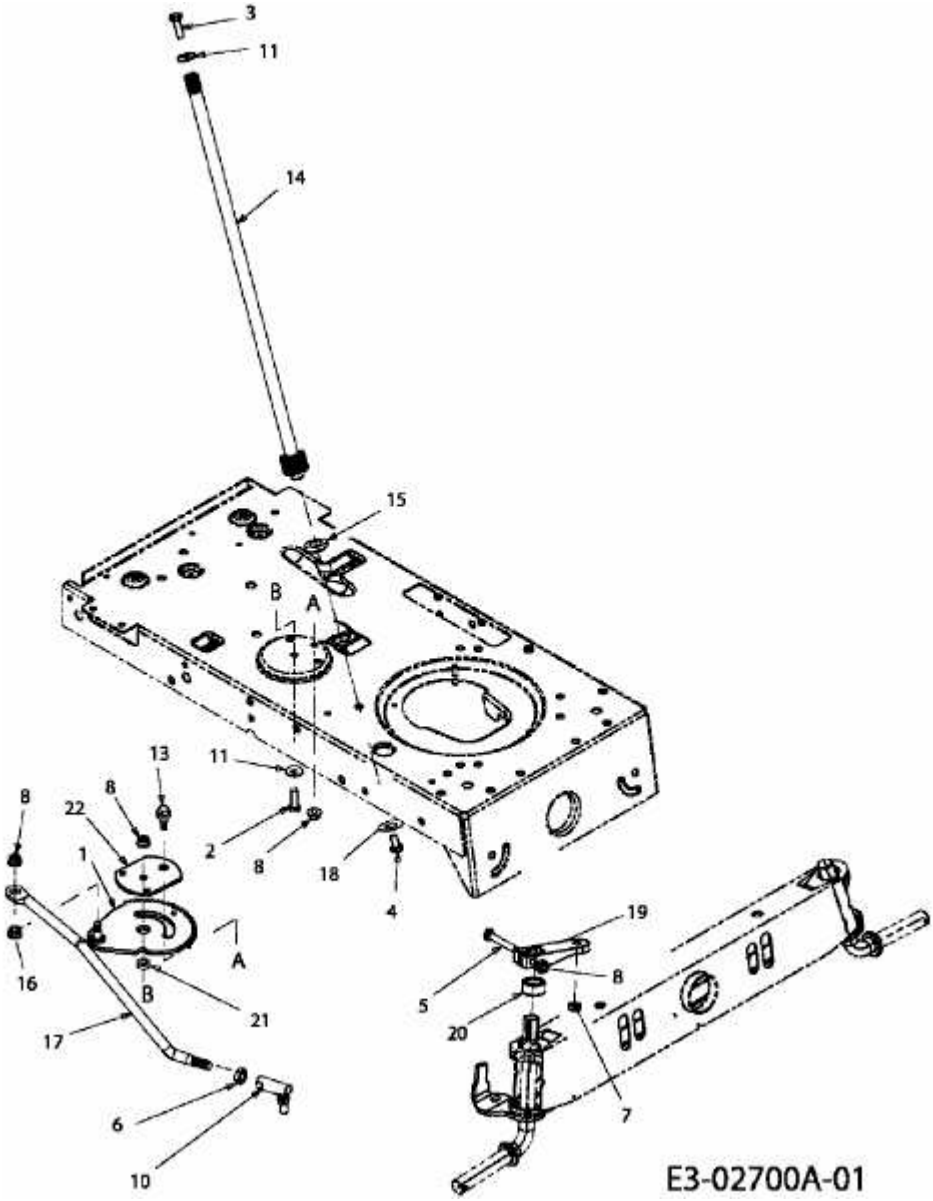705 LA > 13AV783E611 (2009) > LENKUNG