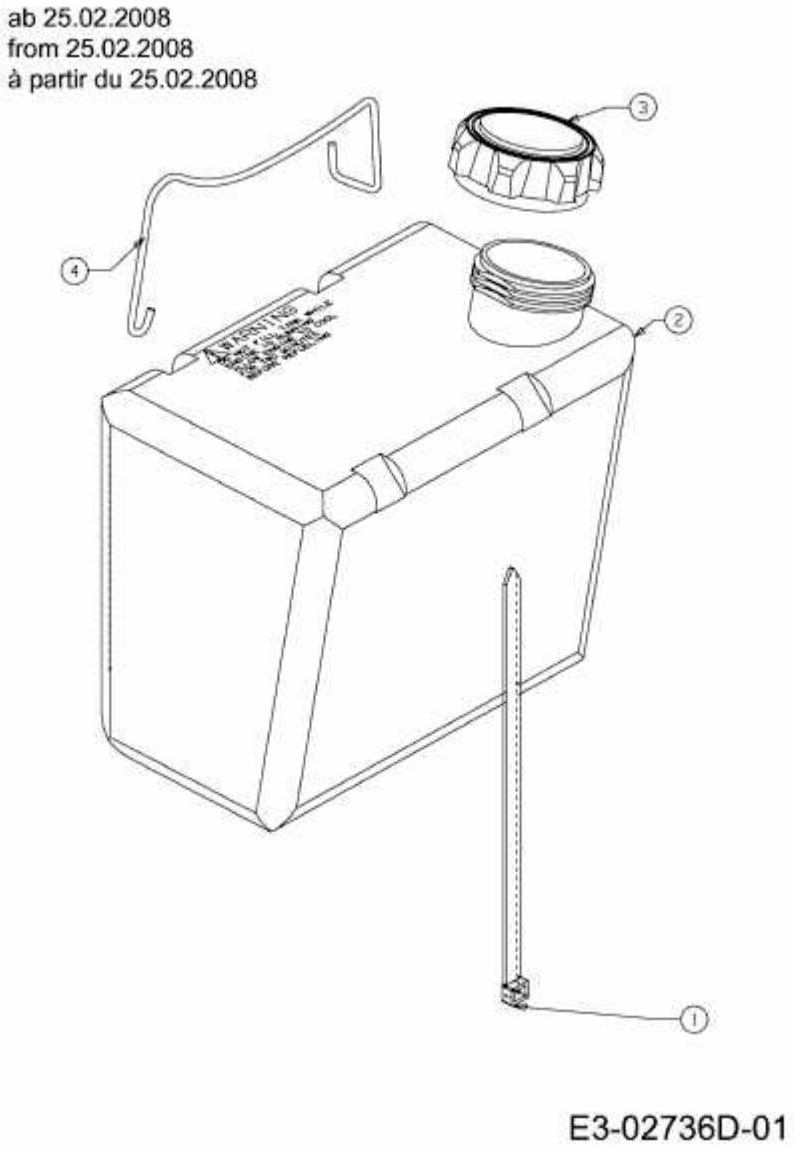705 LA > 13AV783E611 (2008) > BATTERIEHALTER, TANK AB 25.02.2008