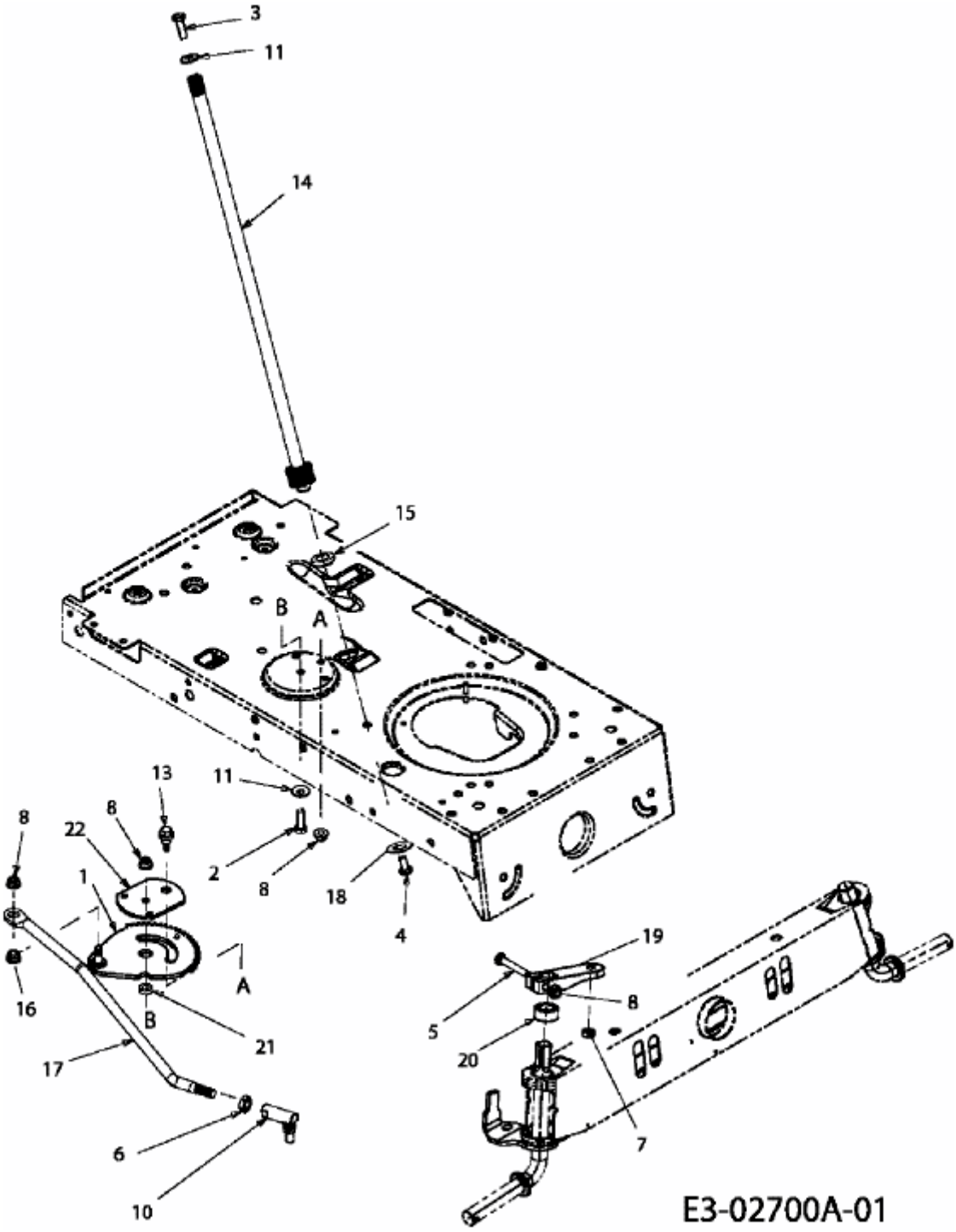604 LA > 13AV783A611 (2008) > LENKUNG