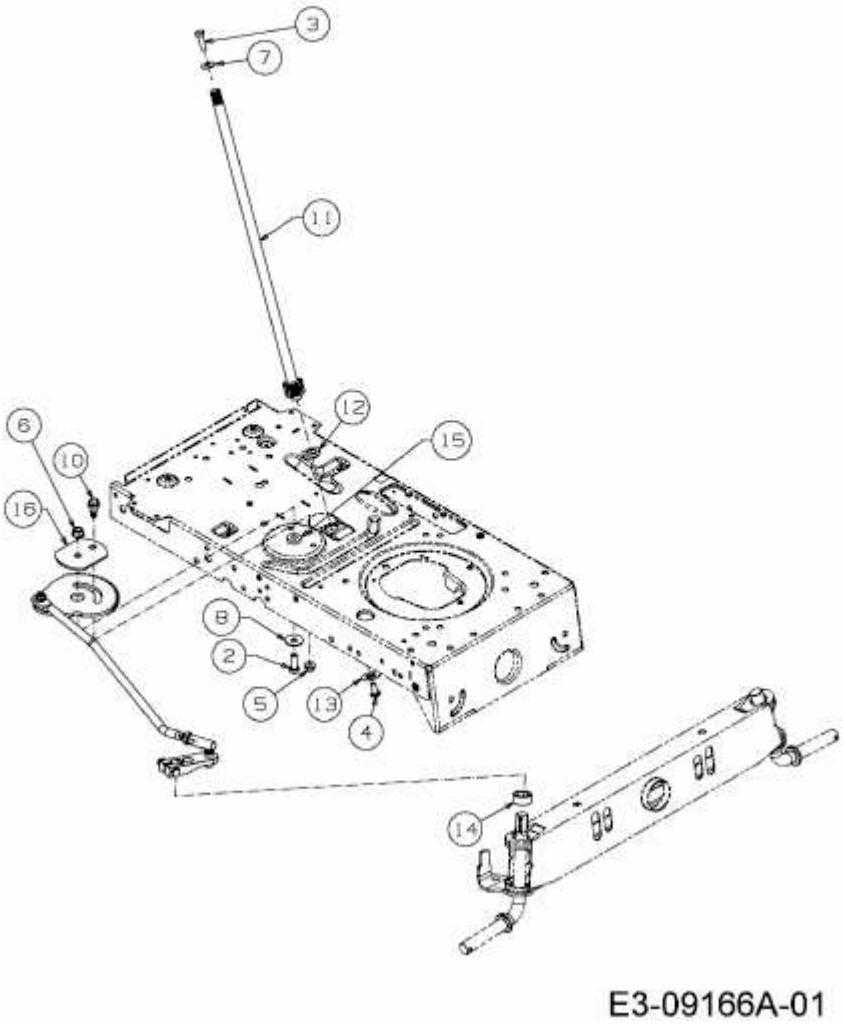
3
7
11
12
15
6
10
16
8
2
5
13
4
14
E3-09166A-01