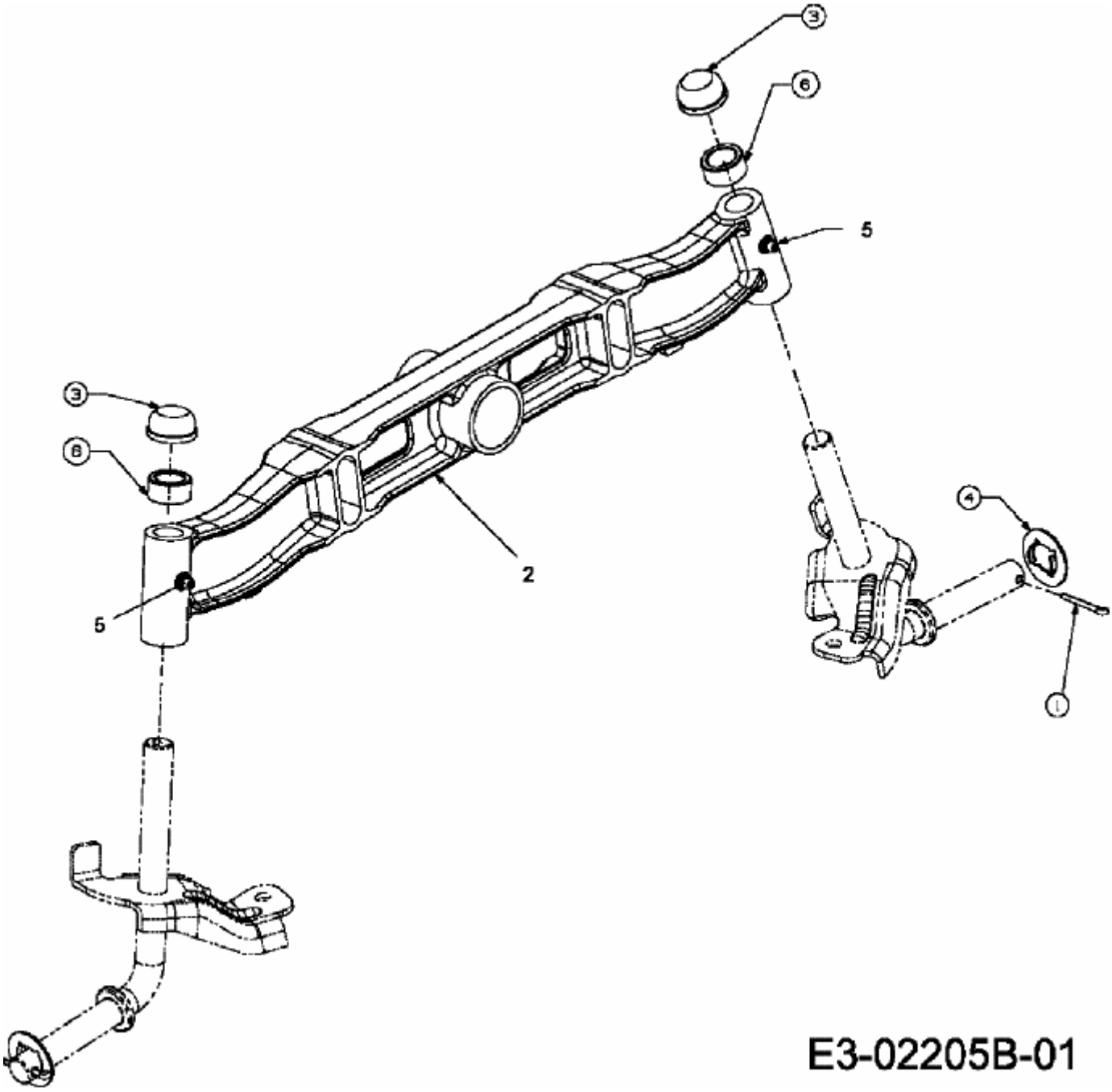AF 6150 > 13AV604F643 (2008) > VORDERACHSE