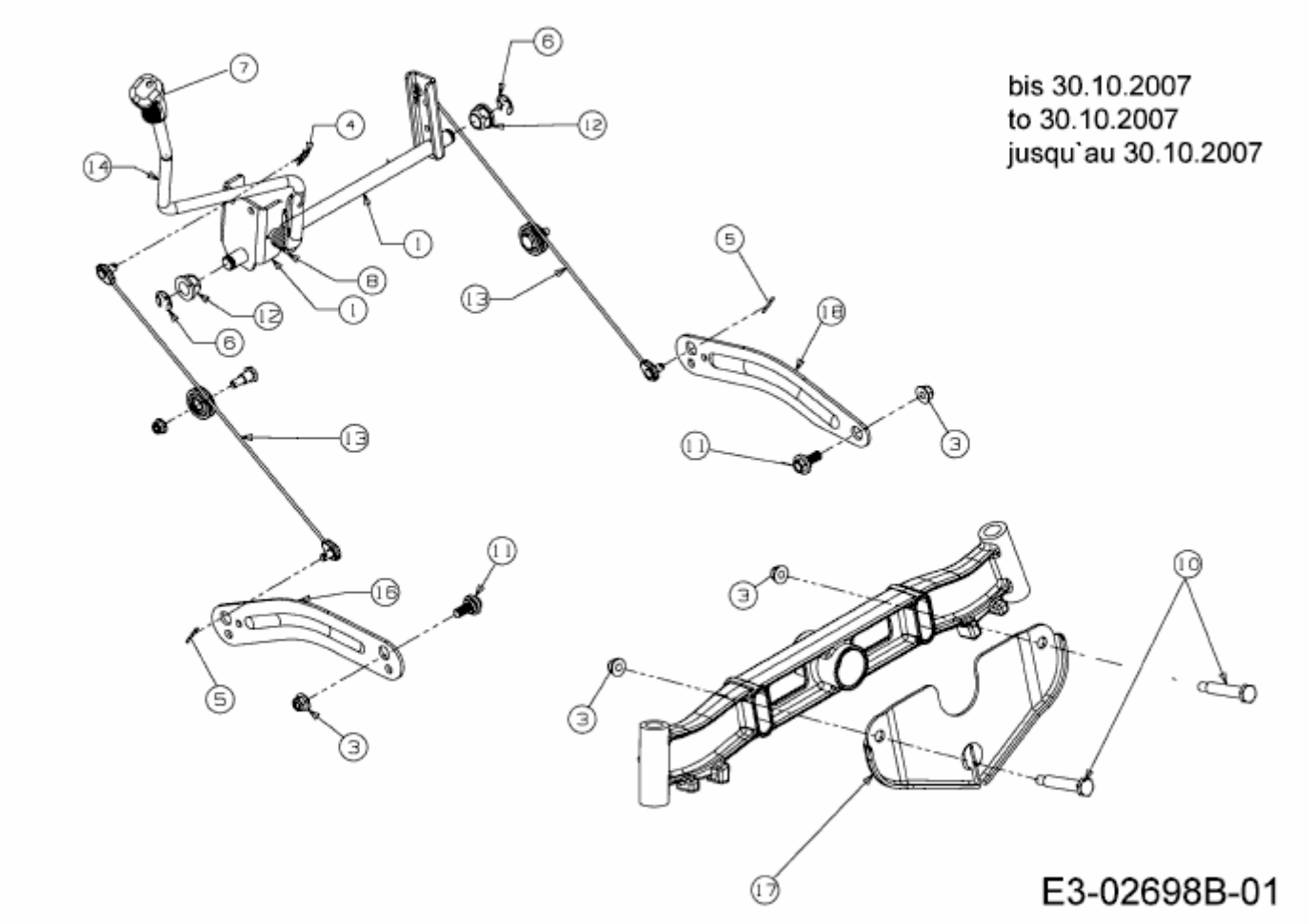AF 6150 > 13AV604F643 (2007) > MÄHWERKSAUSHEBUNG BIS 30.10.2007