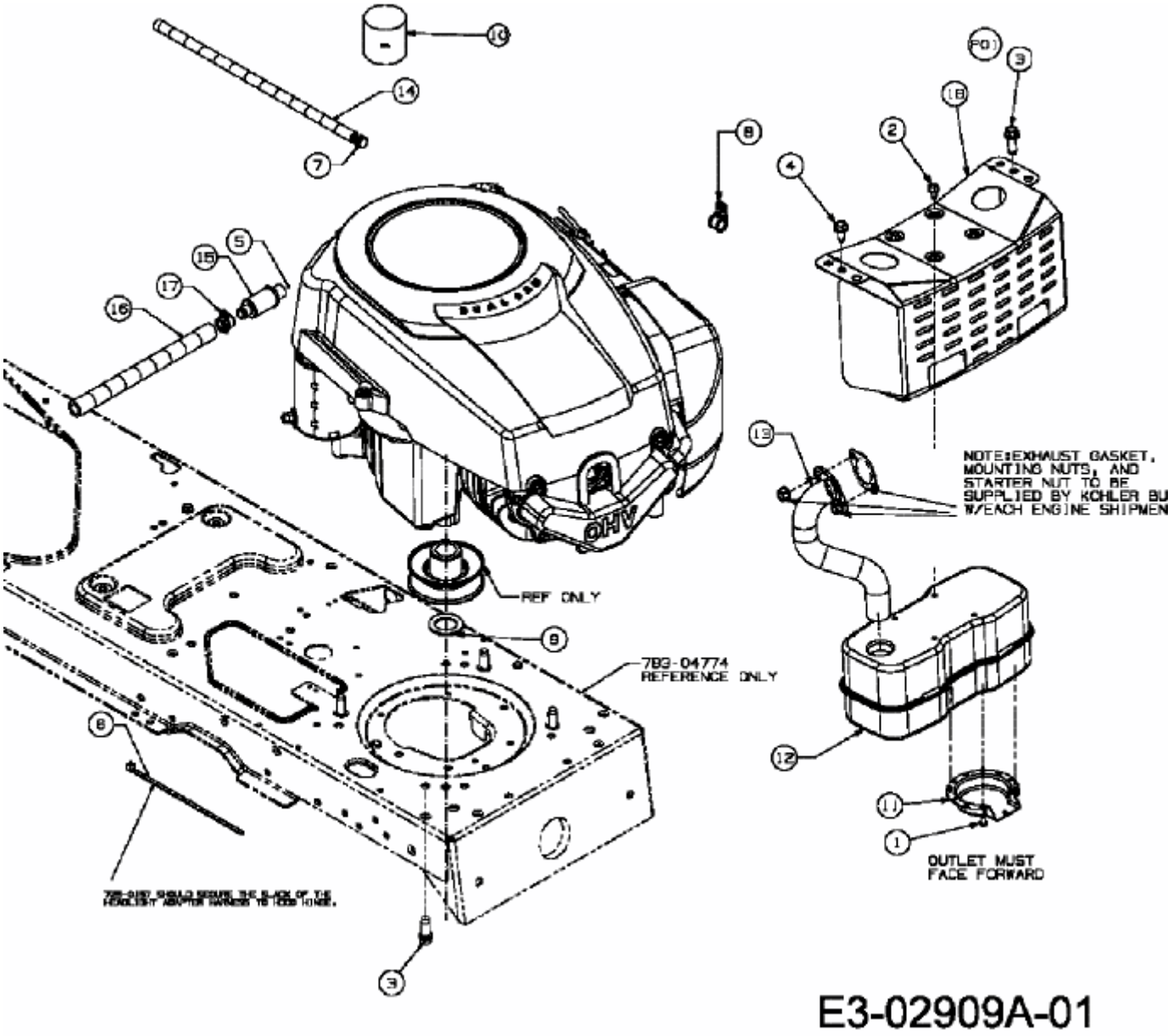AF 6150 > 13AV604F643 (2006) > MOTORZUBEHÖR