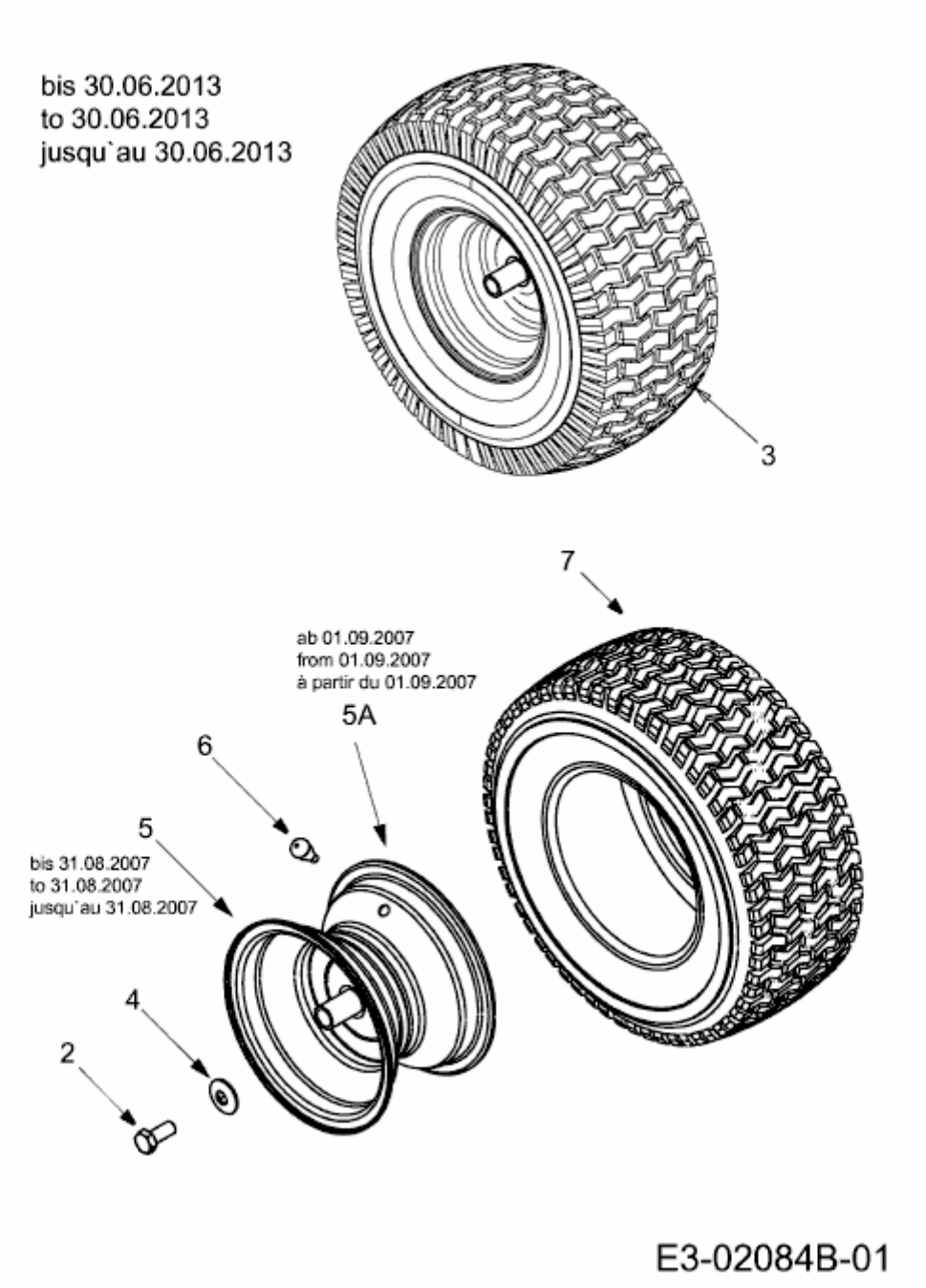
bis 30.06.2013
to 30.06.2013
jusqu`au 30.06.2013
3
7
ab 01.09.2007
from 01.09.2007
à partir du 01.09.2007
5A
6
5
bis 31.08.2007
to 31.08.2007
jusqu`au 31.08.2007
4
2
E3-02084B-01