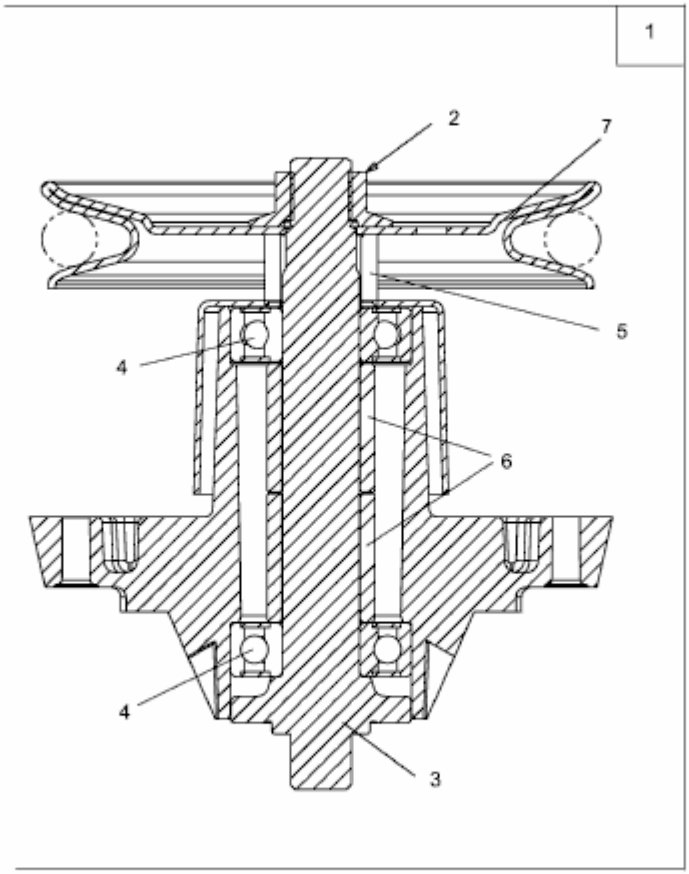

E3-01665B-01