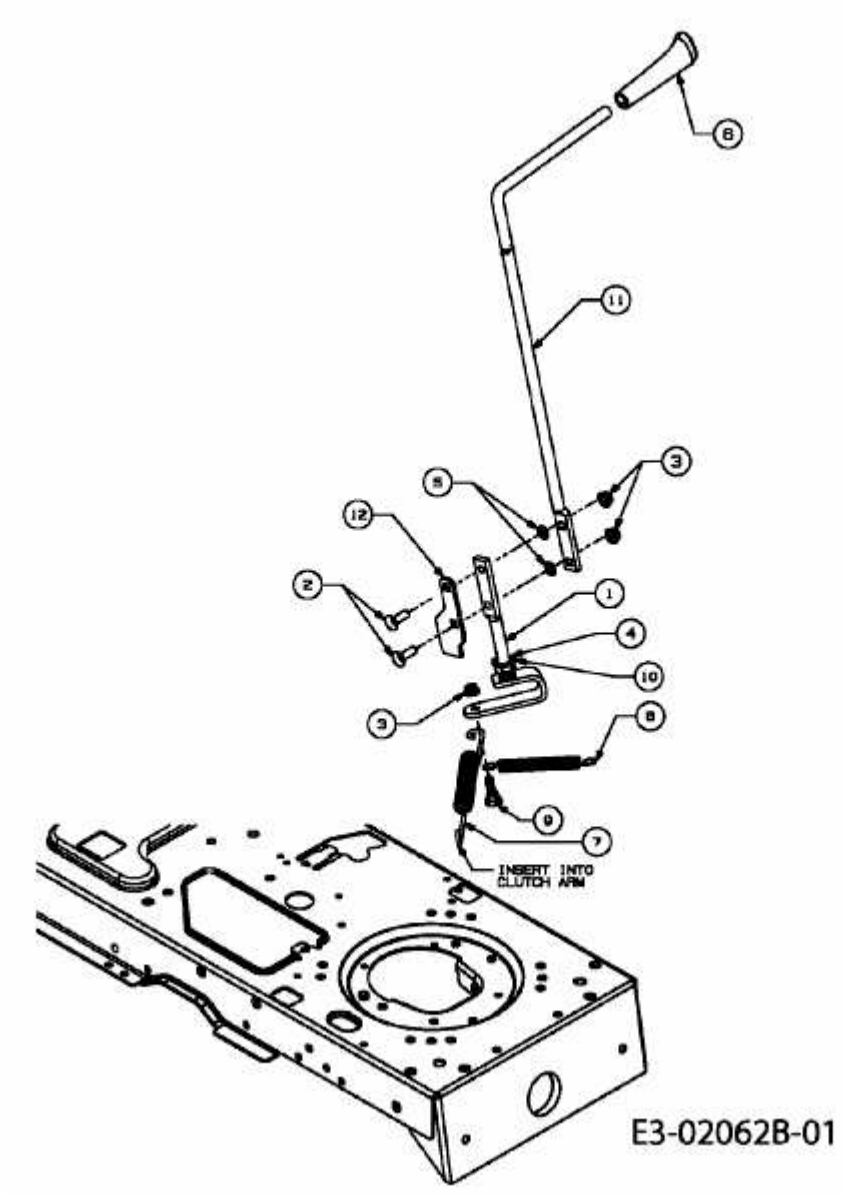GLX 92 RH > 13AV51GE690 (2009) > MÄHWERKSEINSCHALTUNG