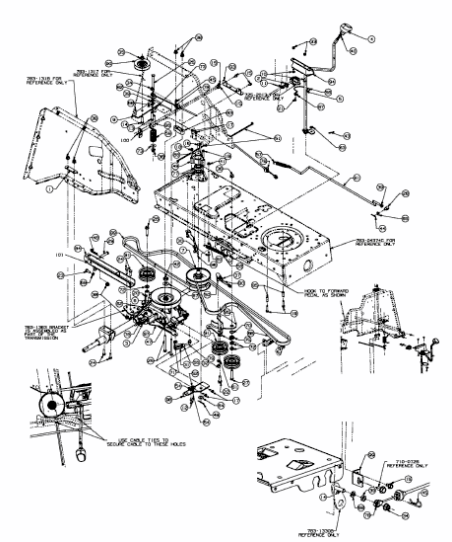

E3-02037D-01