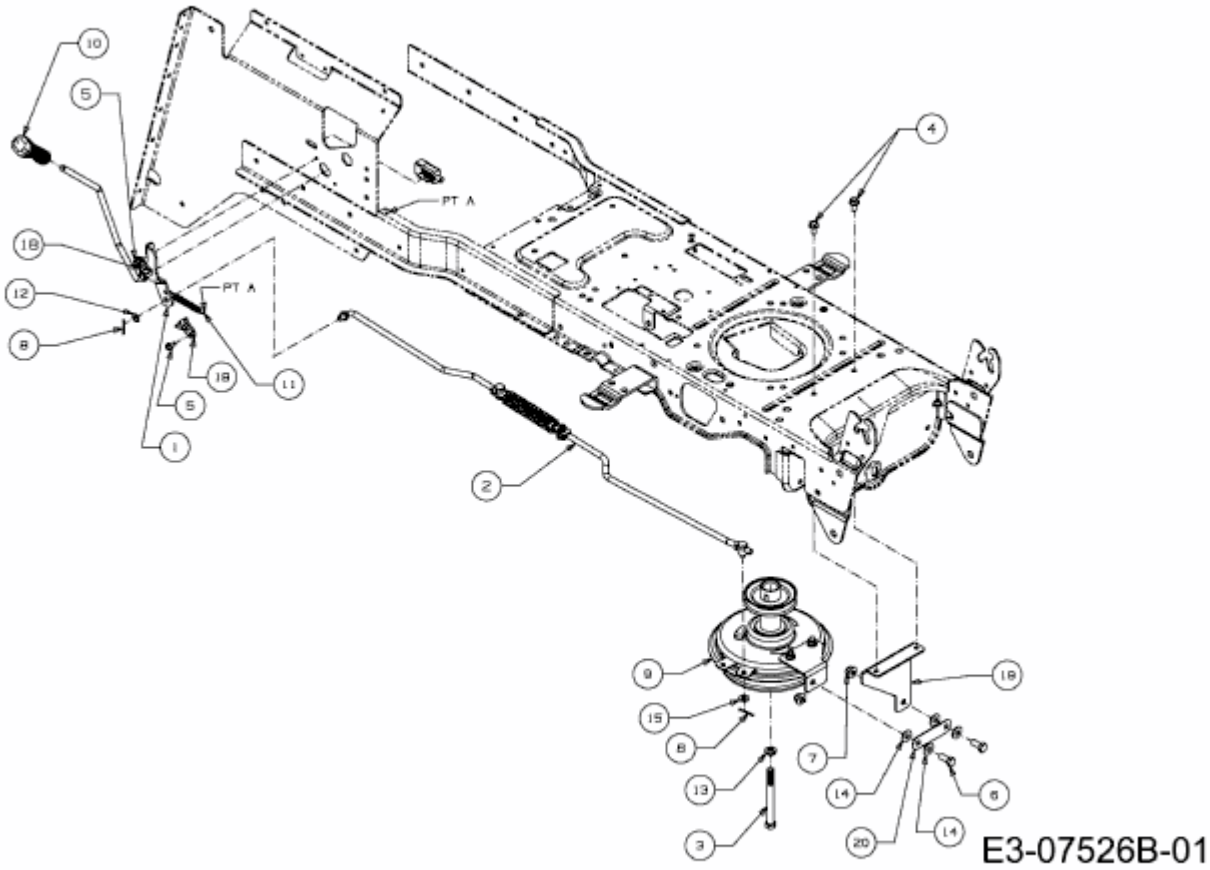220/105 H > 13AU99KN676 (2014) > MÄHWERKSEINSCHALTUNG, MOTORKEILRIEMENSCHEIBE