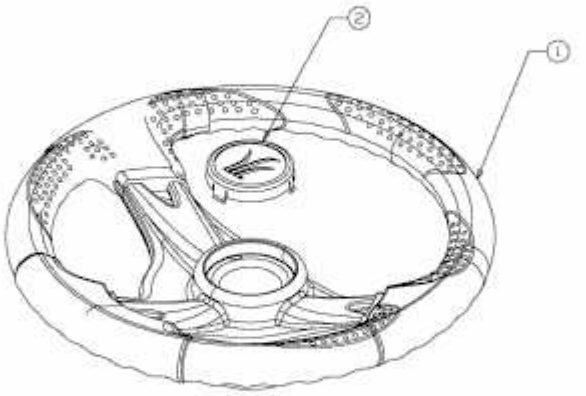

E3-02712A-01