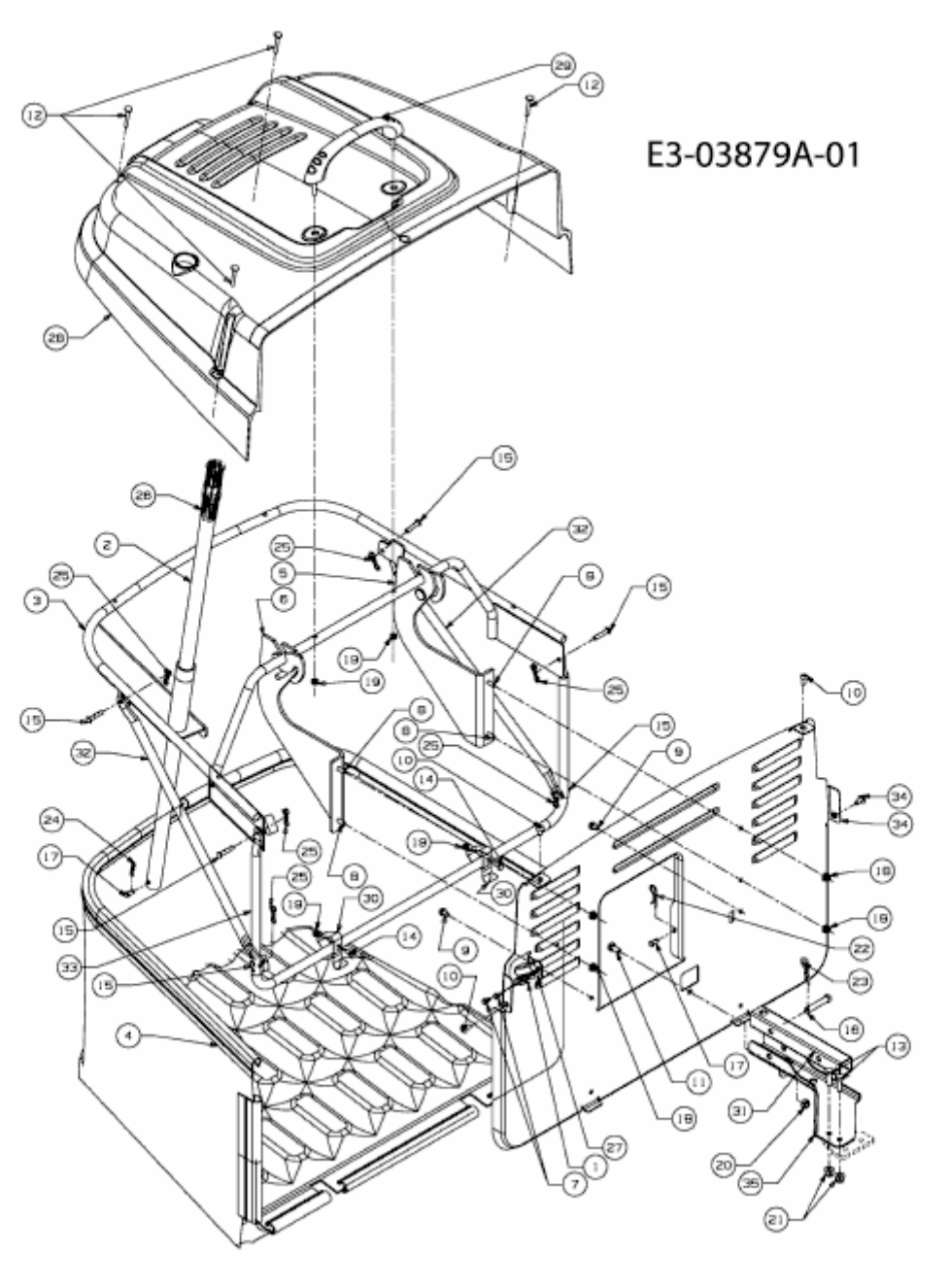PROT 220 RD > 13AU783N631 (2008) > GRASFANGEINRICHTUNG