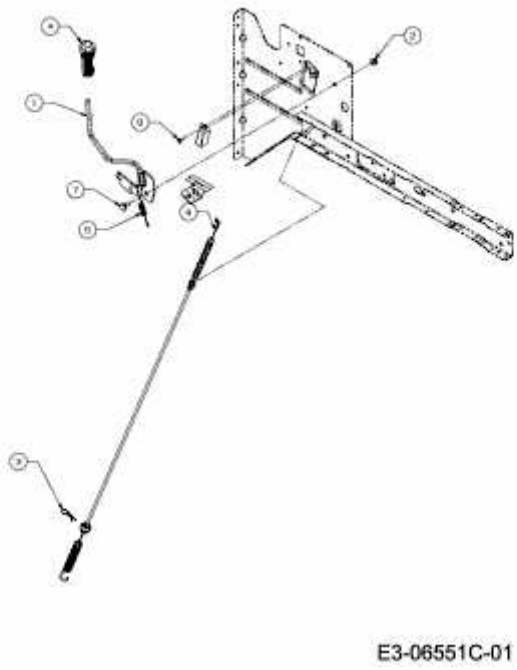
E3-06551C-01