GN 222 > 13AU763N607 (2012) > SITZWANNE

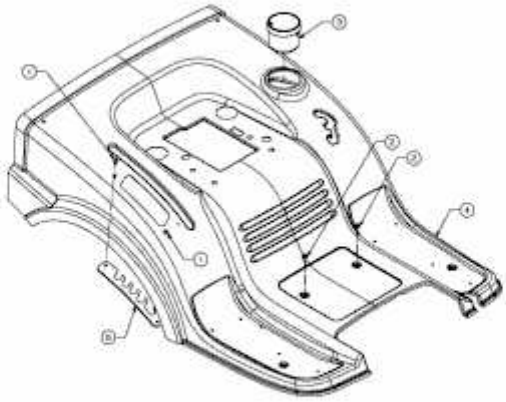

E3-03884C-01