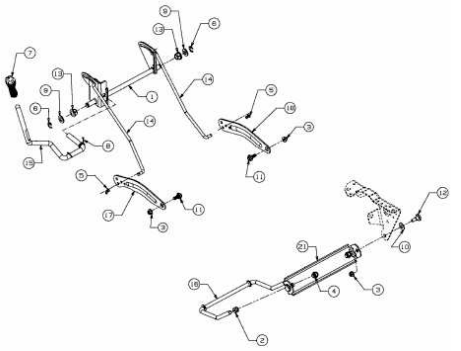

E3-06549C-01