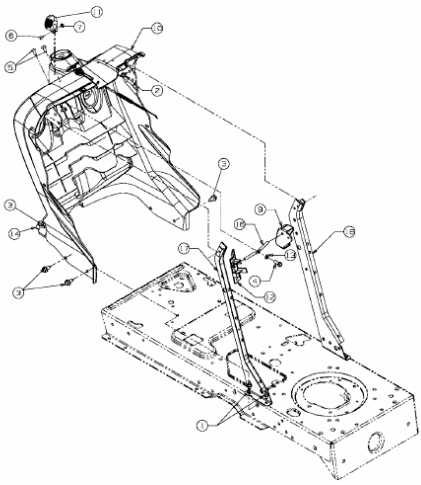

E3-02021B-01