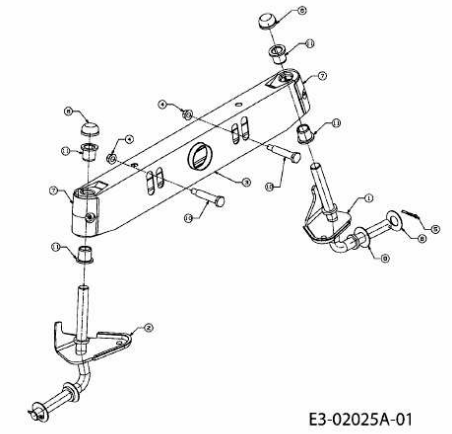
E3-02025A-01