M 220/105 A > 13AU488N605 (2008) > FAHRANTRIEB

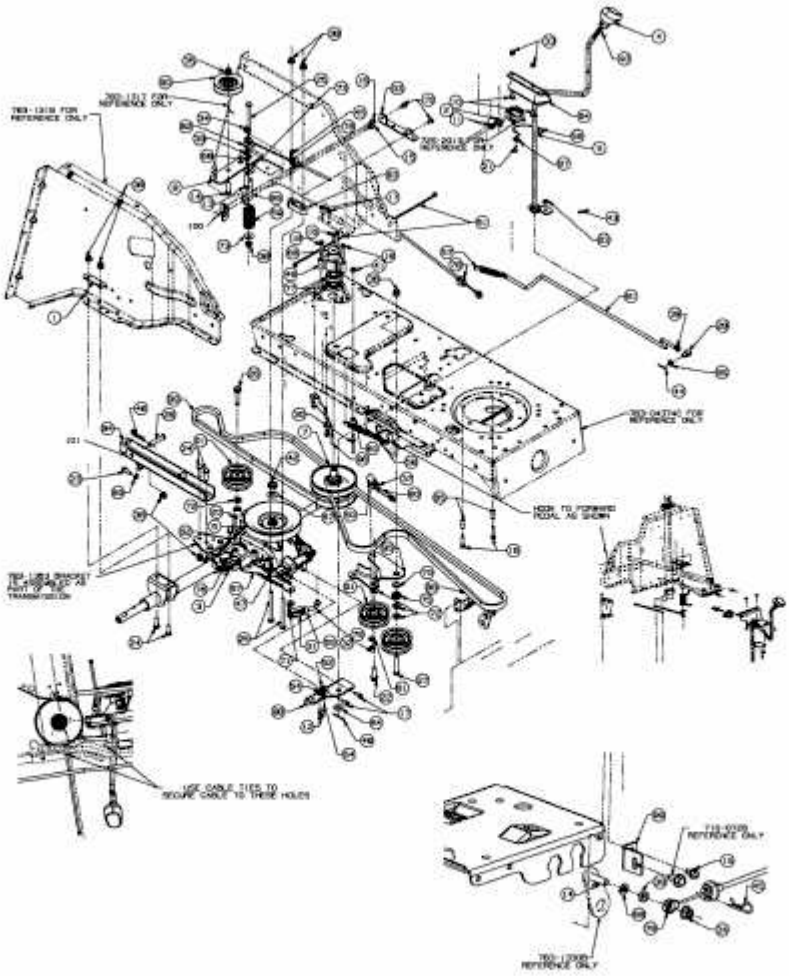

E3-02037D-01