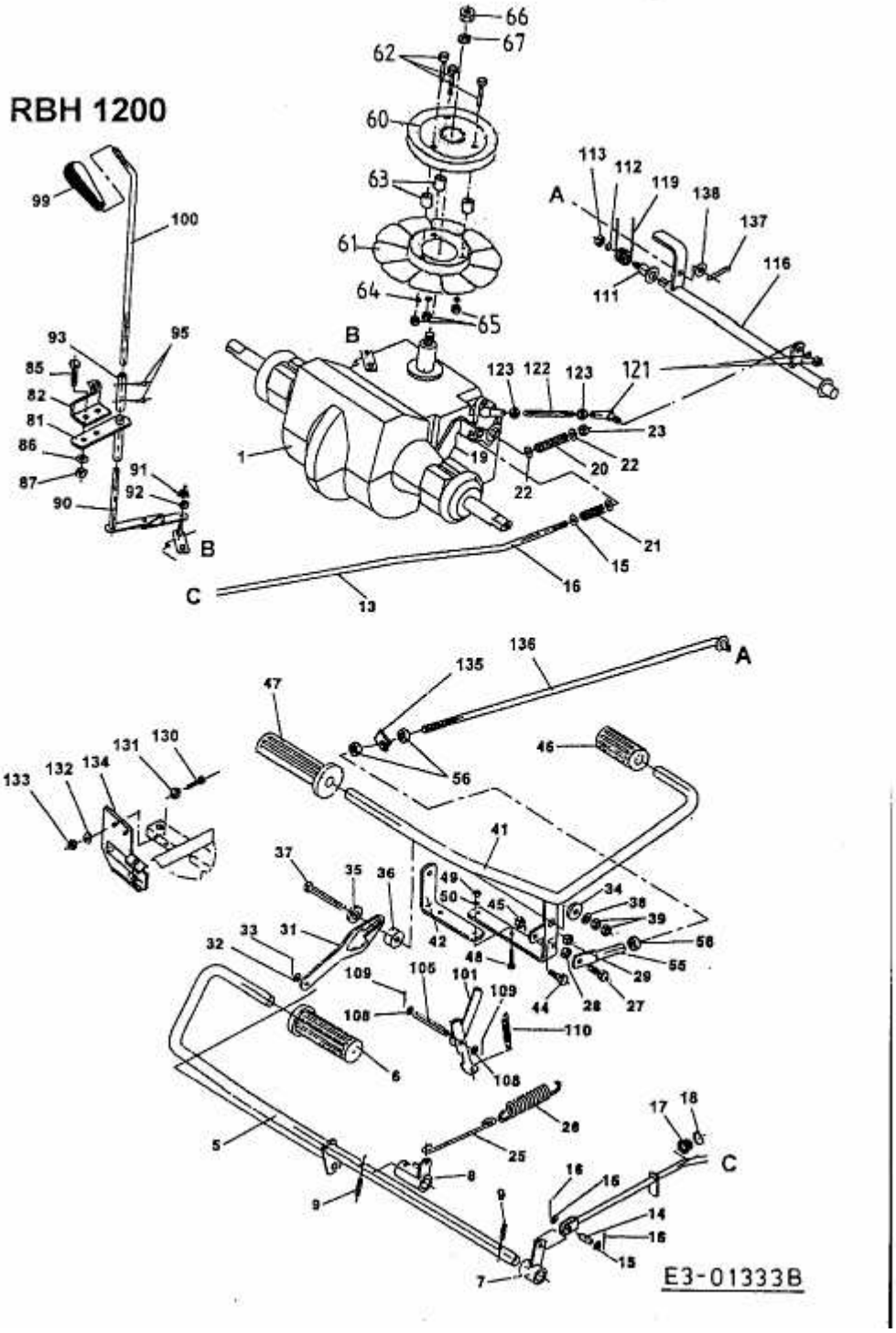RBH 1200 > 13AU120M603 (2004) > FAHRANTRIEB, PEDALE