180/92 H > 13AT99KE676 (2013) > VORDERACHSE

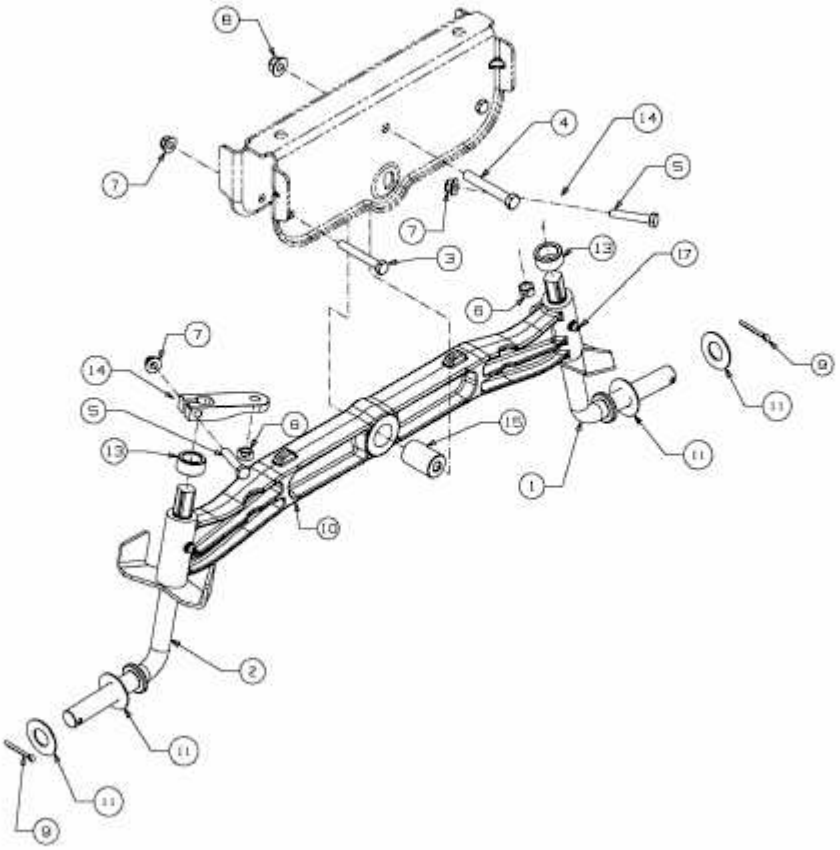

E3-07523B-01