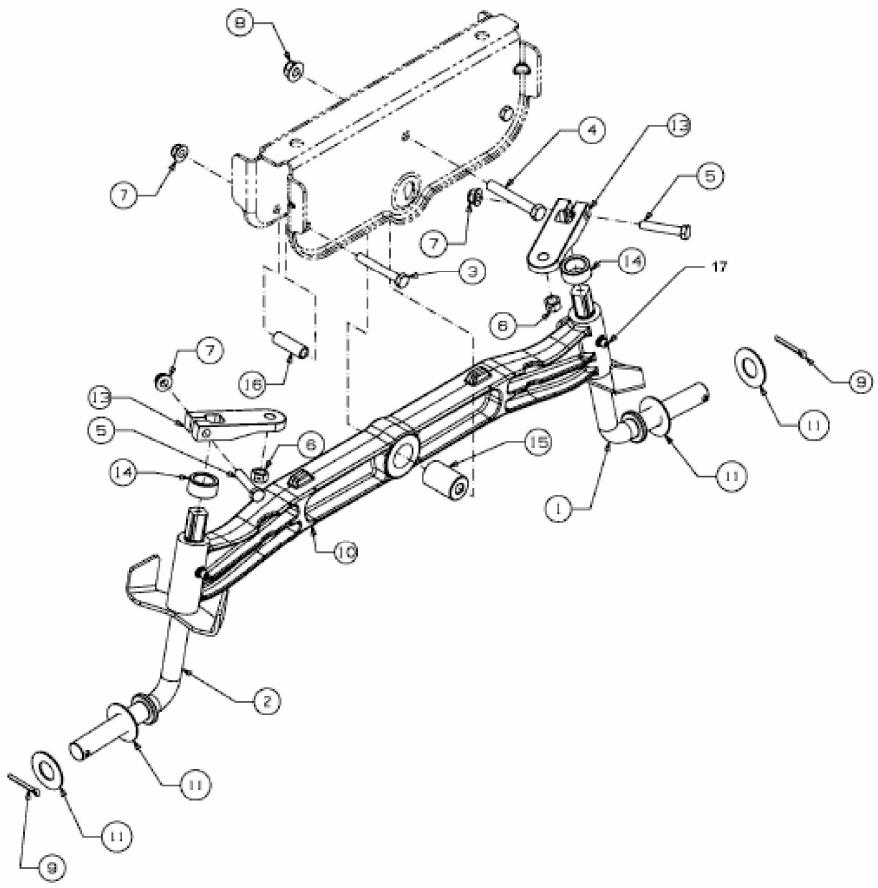

E3-07523A-01