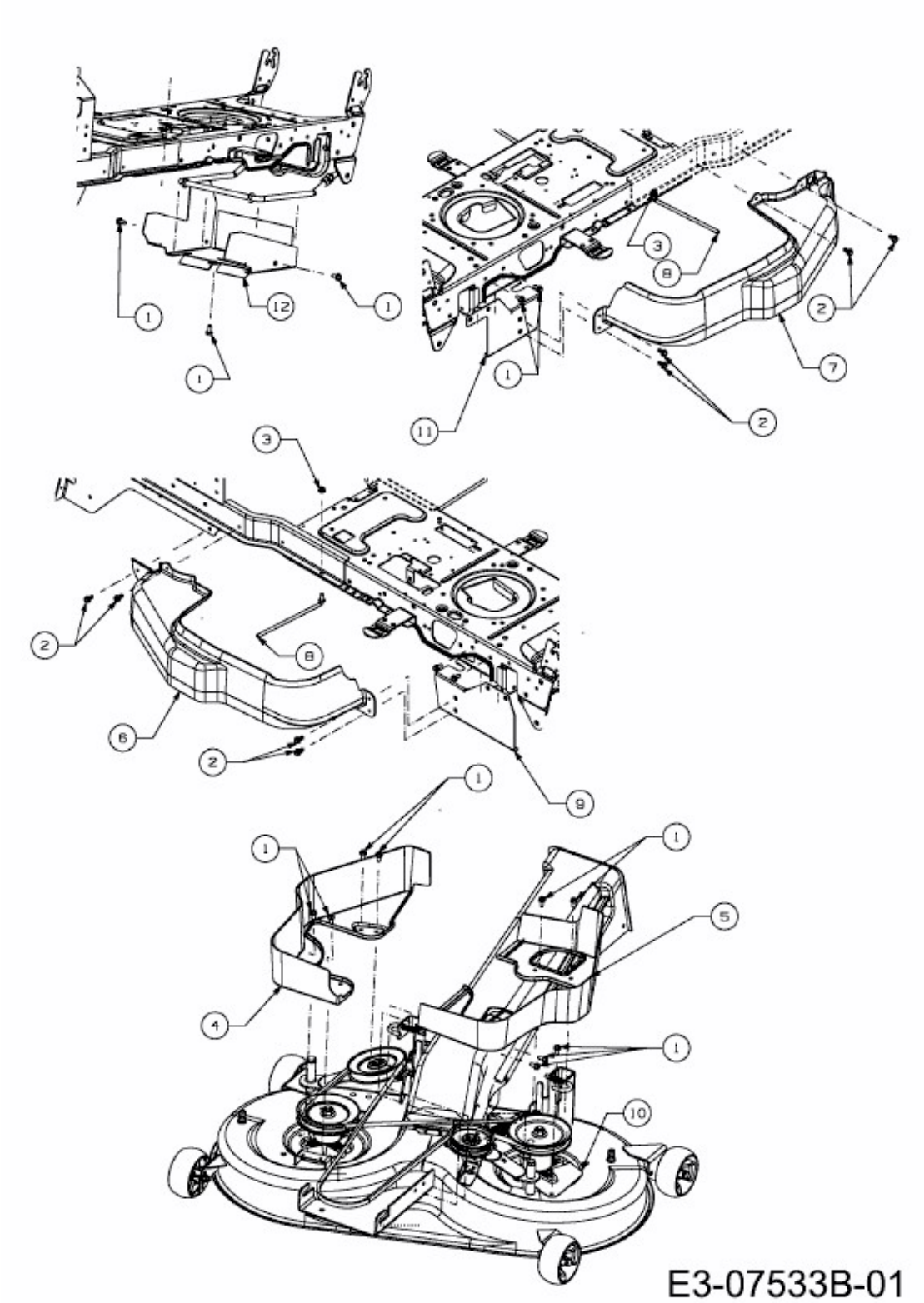GL 20-105 H > 13AT993N640 (2013) > ABDECKUNGEN MÄHWERK N (41"/105CM)