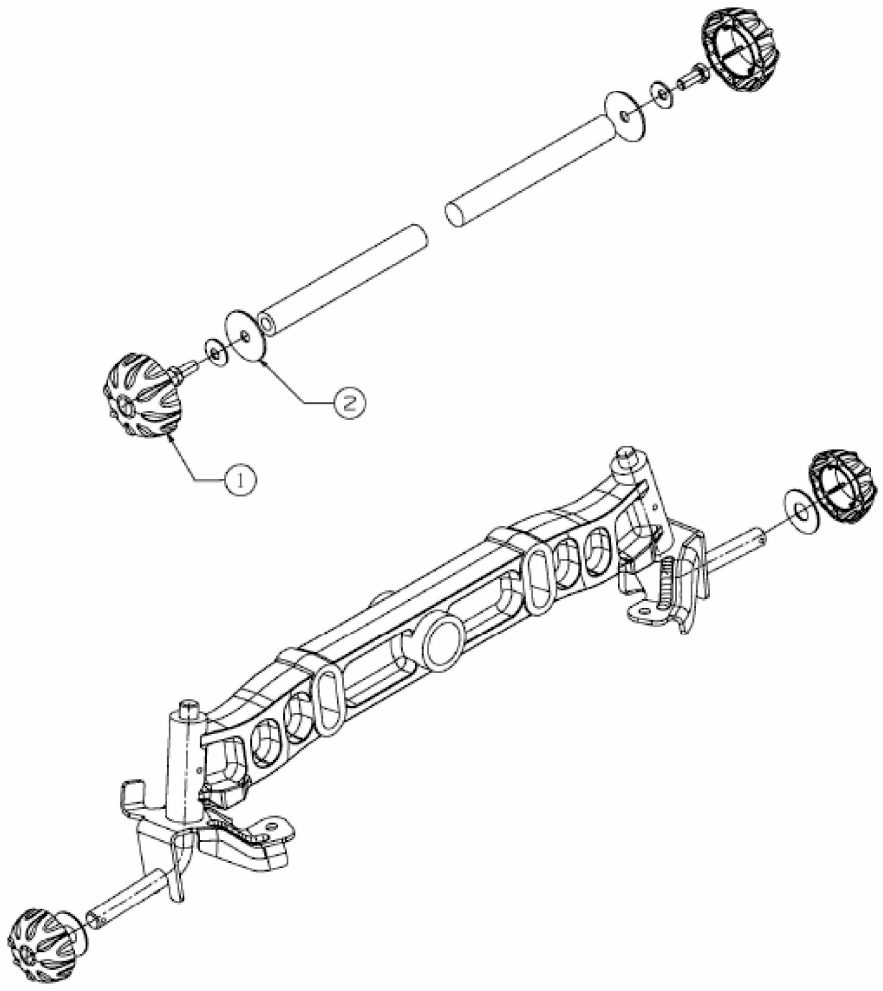

E3-06630A-01