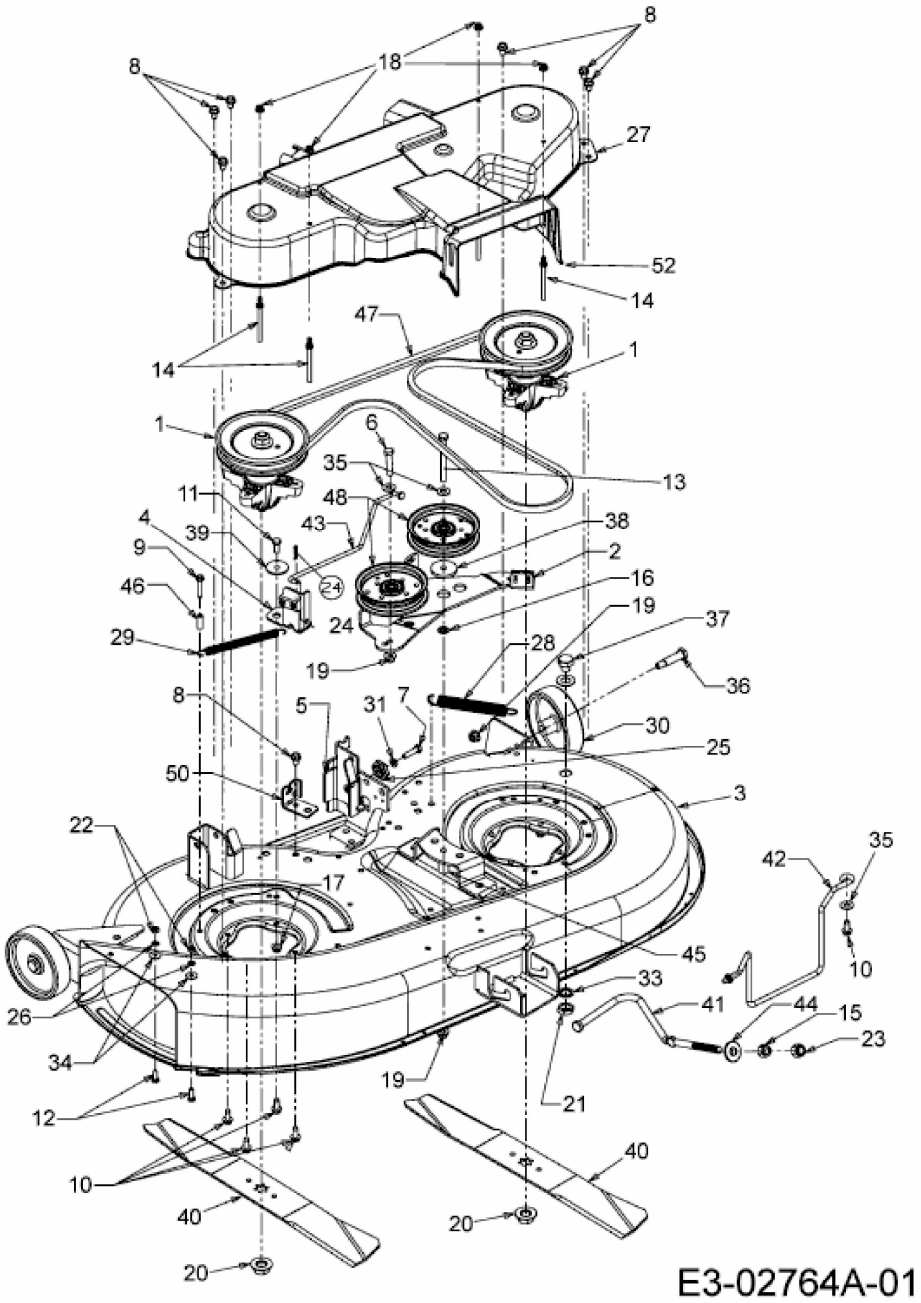TORNADO 108/20 H > 13AT79KG636 (2009) > MÄHWERK G (42"/107CM)