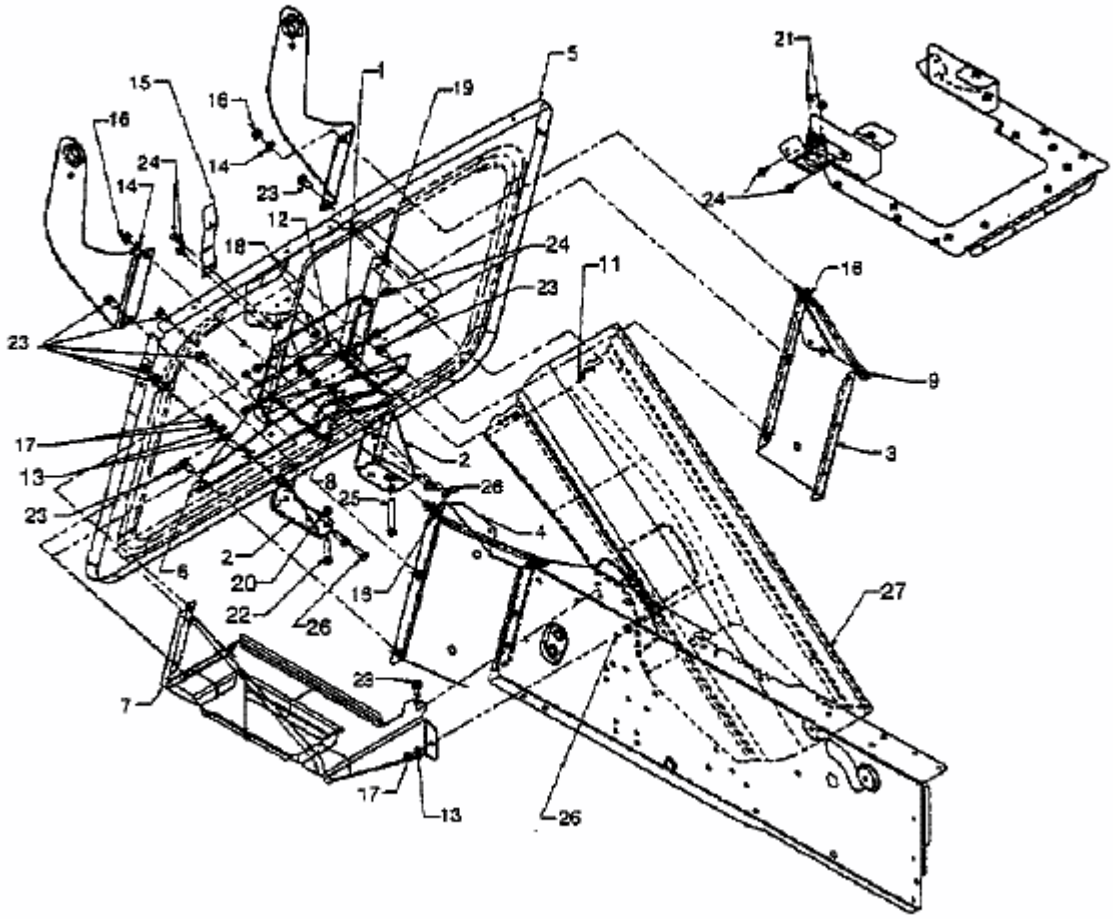SPRINT 3000 H > 13AT79GN604 (1997) > AUSWURFSCHACHT