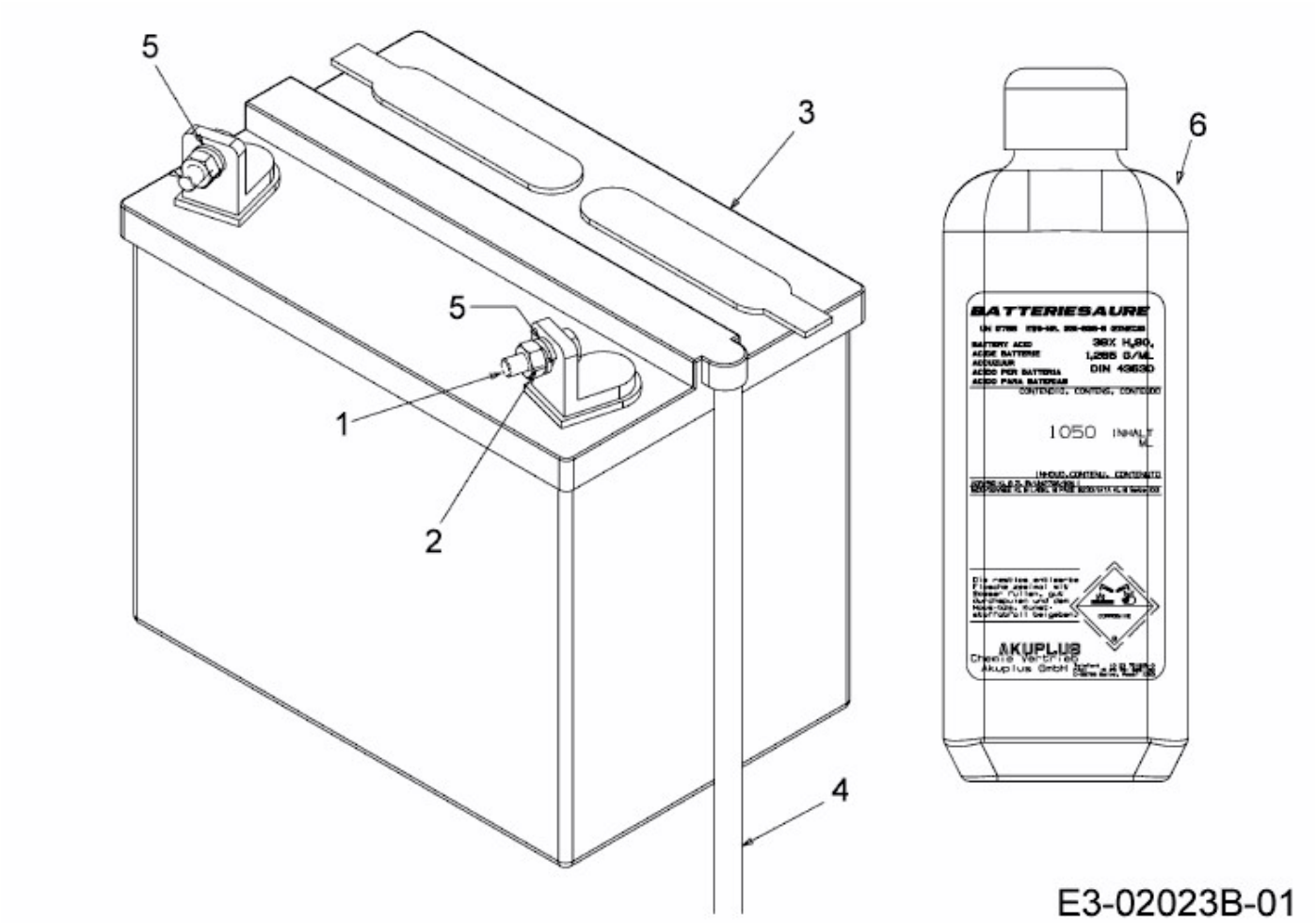
5
3
6
5
1
2
4
BATTERIESAURE
1050
AKUPLUS
E3-02023B-01