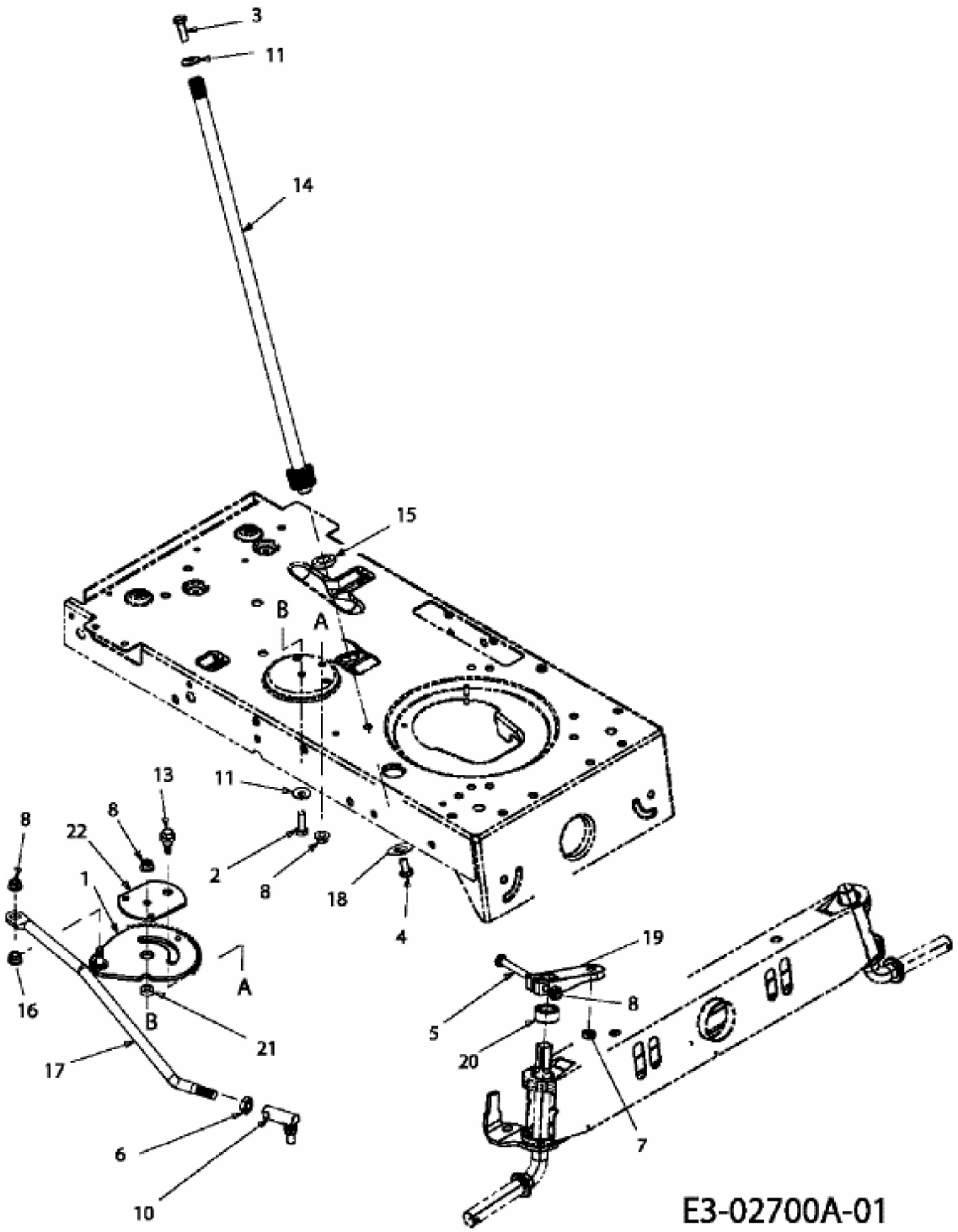POLO 108/20 H > 13AT799G636 (2008) > LENKUNG