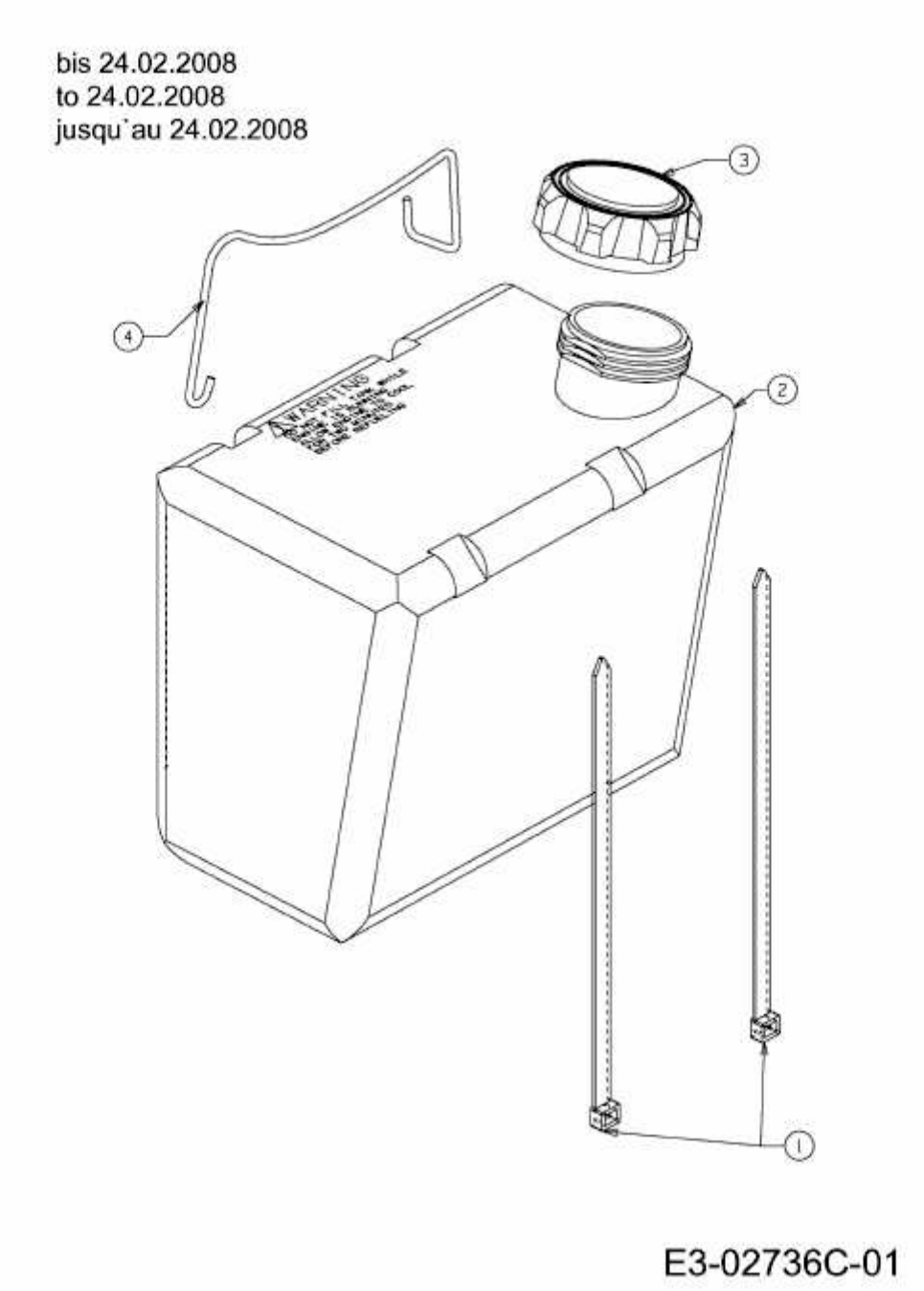P 180 HG > 13AT793G678 (2008) > BATTERIEHALTER, TANK BIS 24.02.2008