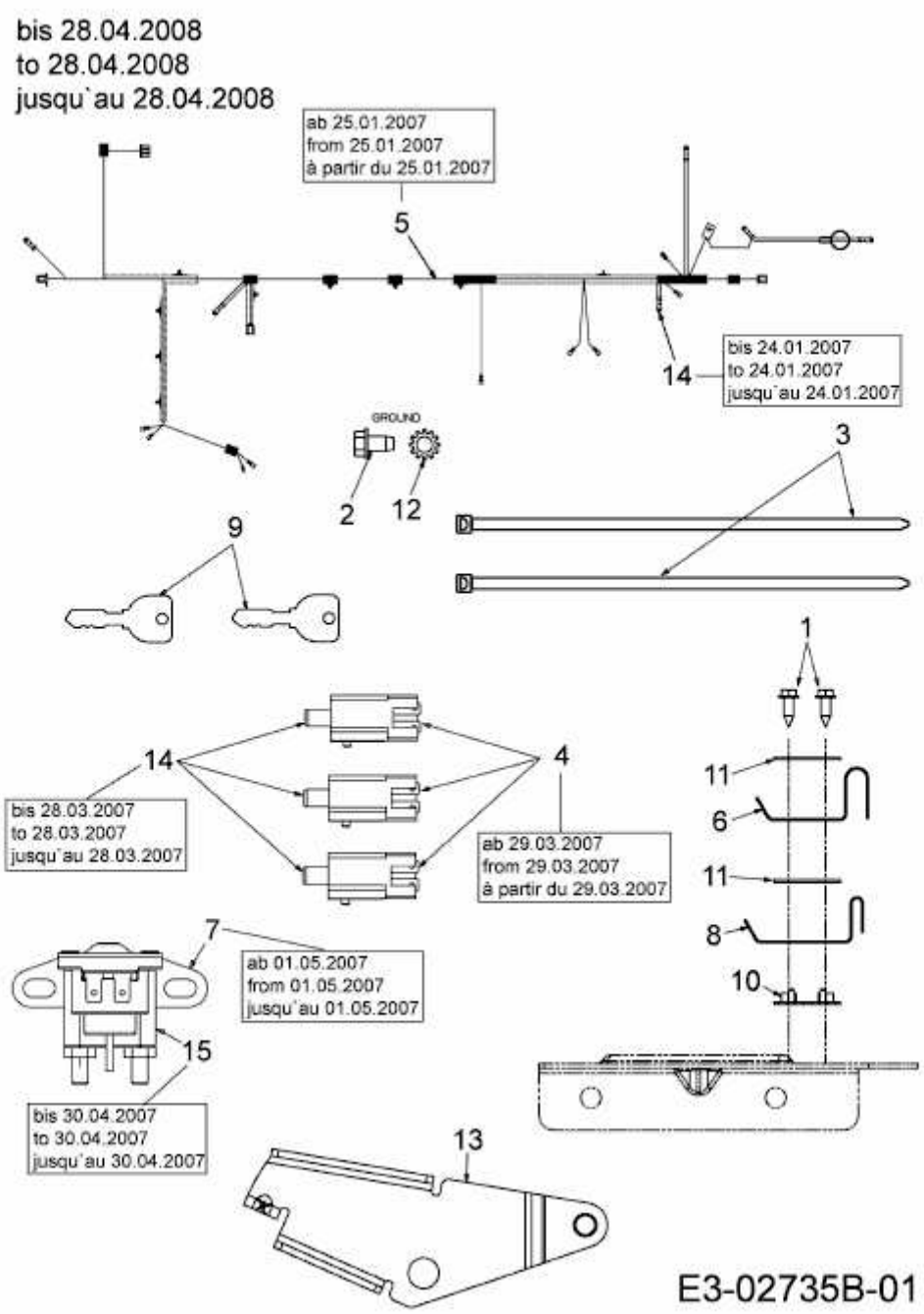P 180 HG > 13AT793G678 (2008) > ELEKTROTEILE BIS 28.04.2008