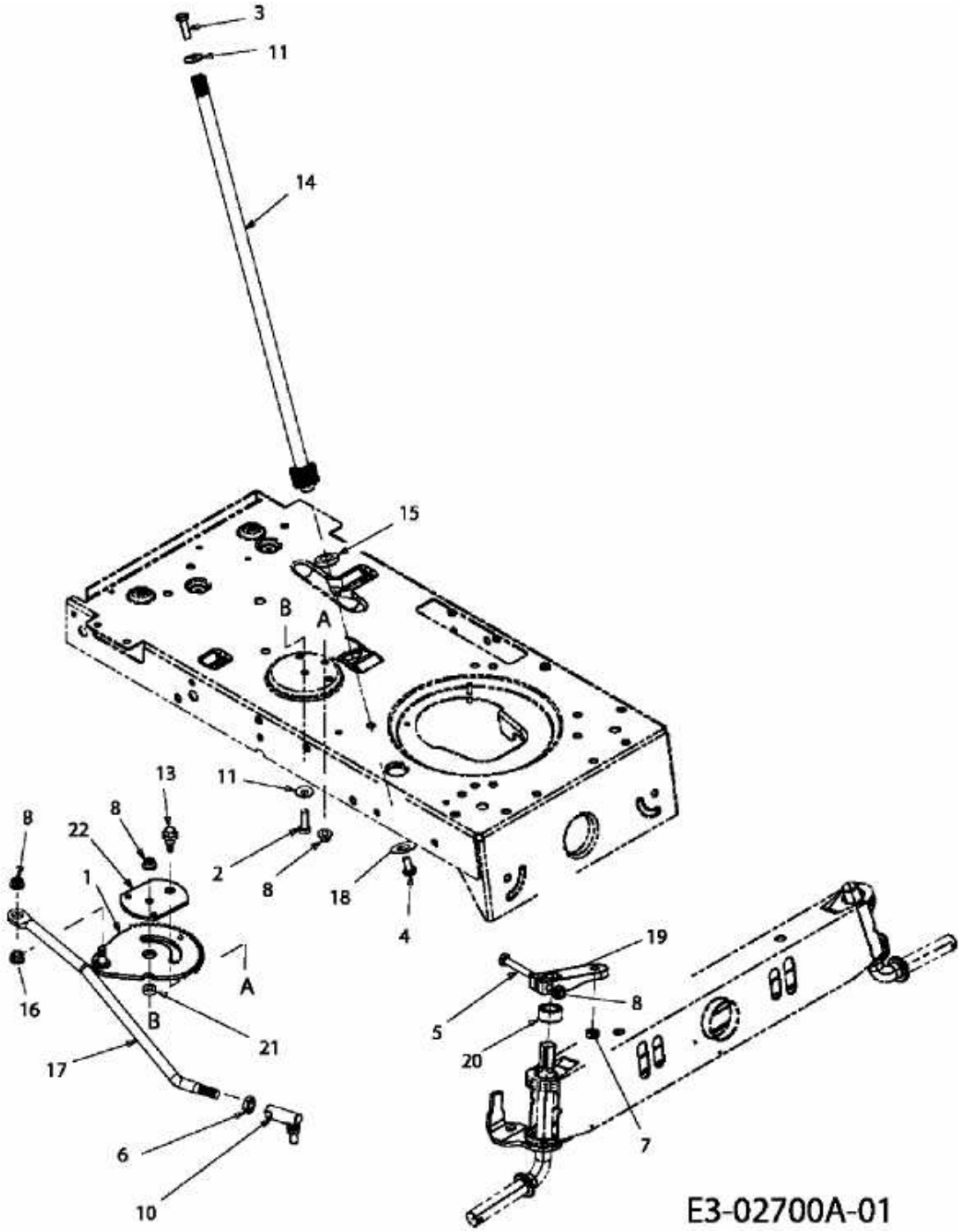RASENTRAC 107 H > 13AT793G626 (2009) > LENKUNG