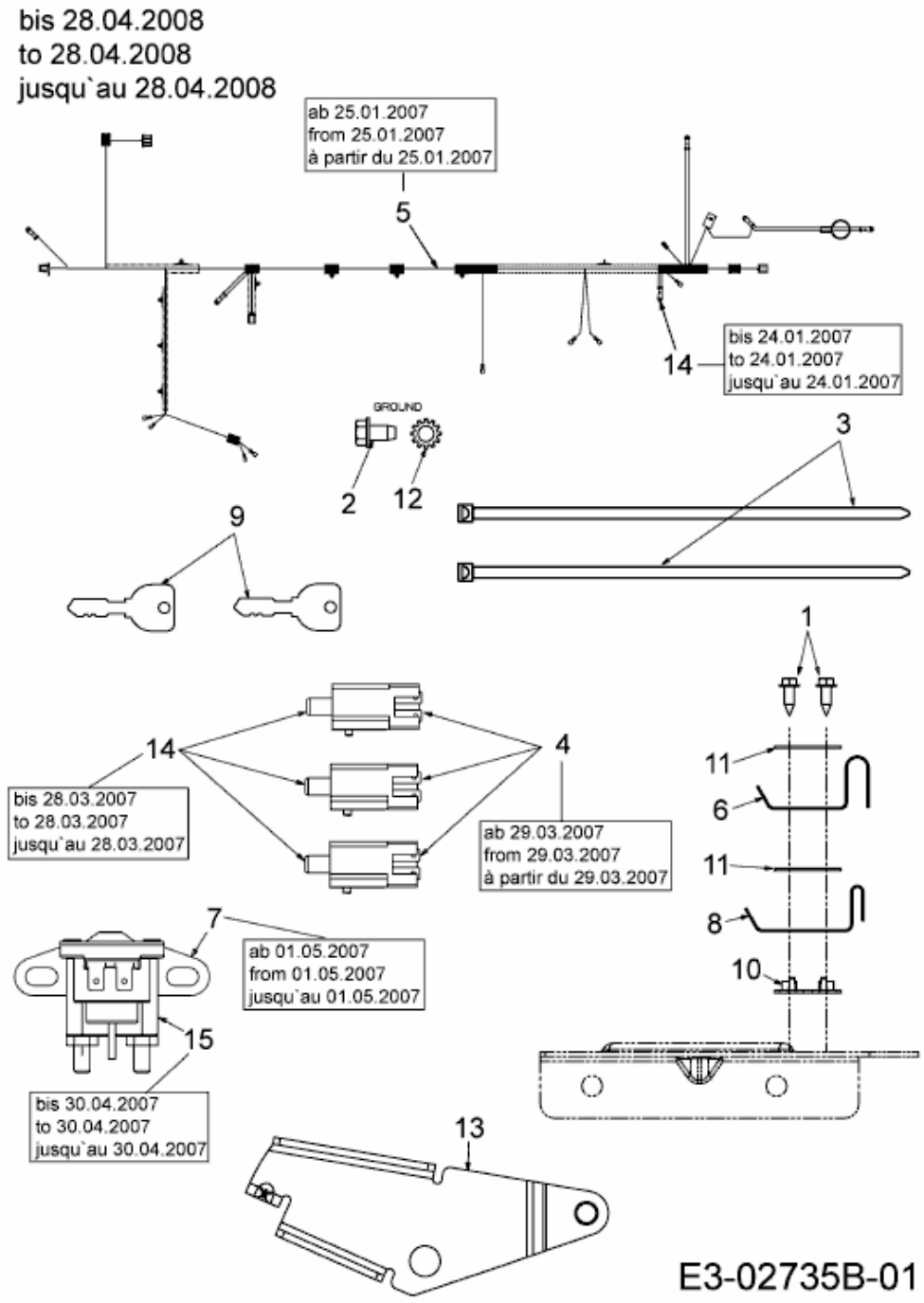RASENTRAC 107 H > 13AT793G626 (2008) > ELEKTROTEILE BIS 28.04.2008