RASENTRAC 107 H > 13AT793G626 (2008) > VORDERACHSE BIS 28.02.2008

bis 28.02.2008
to 28.02.2008
jusqu`au 28.02.2008

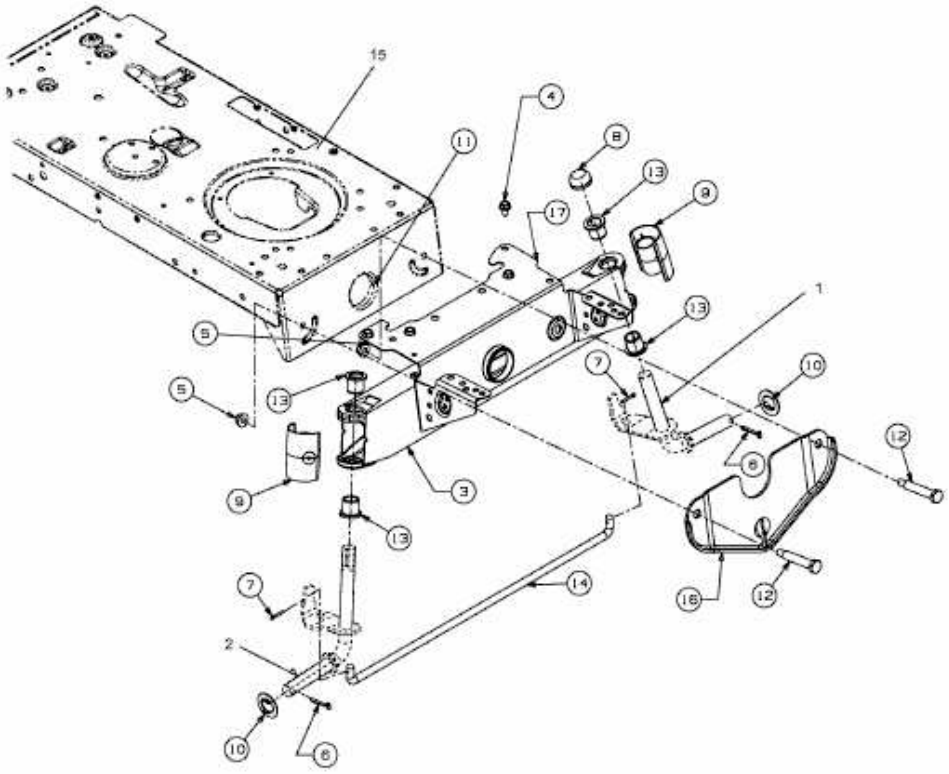

E3-02702B-01