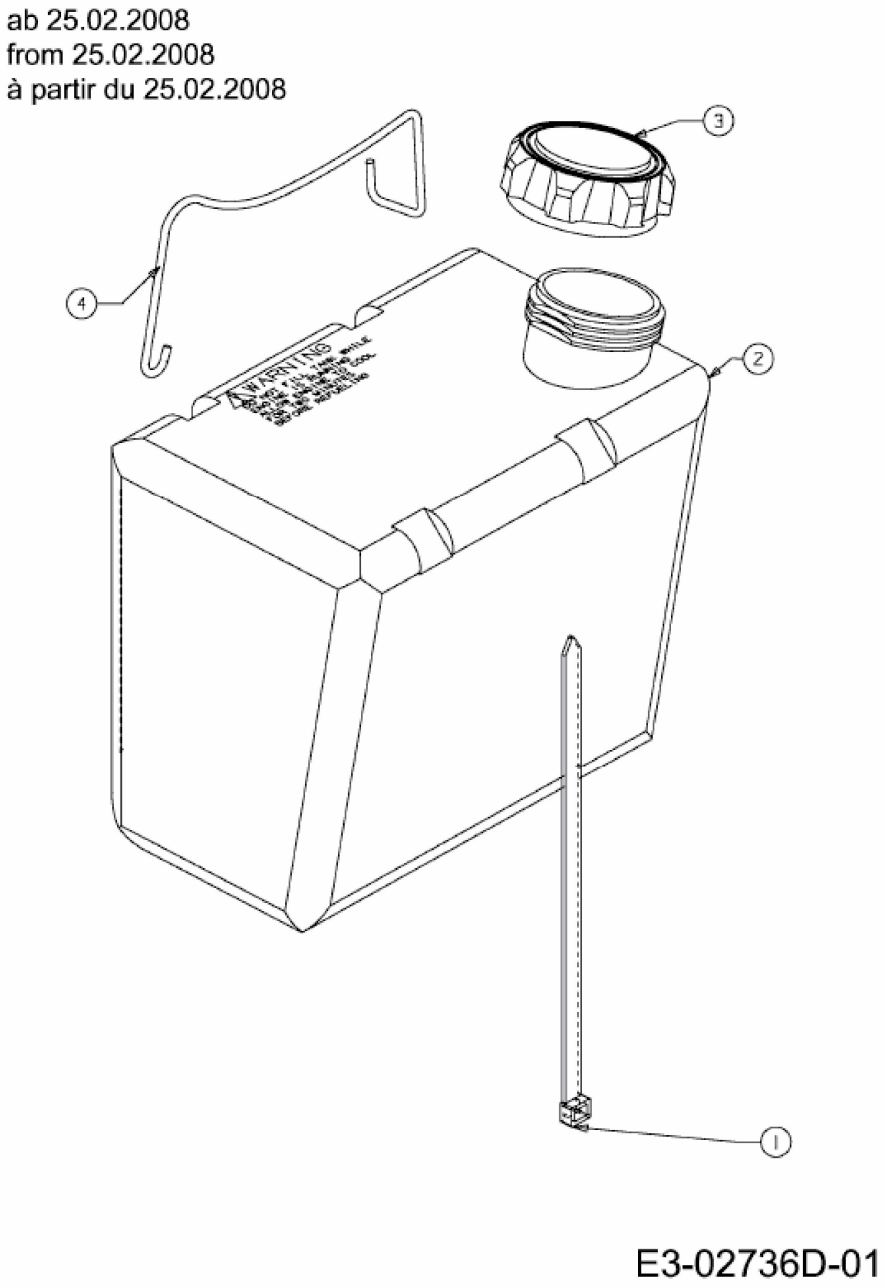
ab 25.02.2008
from 25.02.2008
à partir du 25.02.2008
3
4
2
1
WARNING
E3-02736D-01