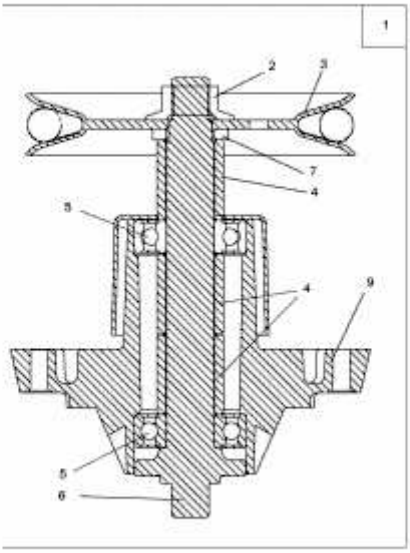

E3-01365B-01