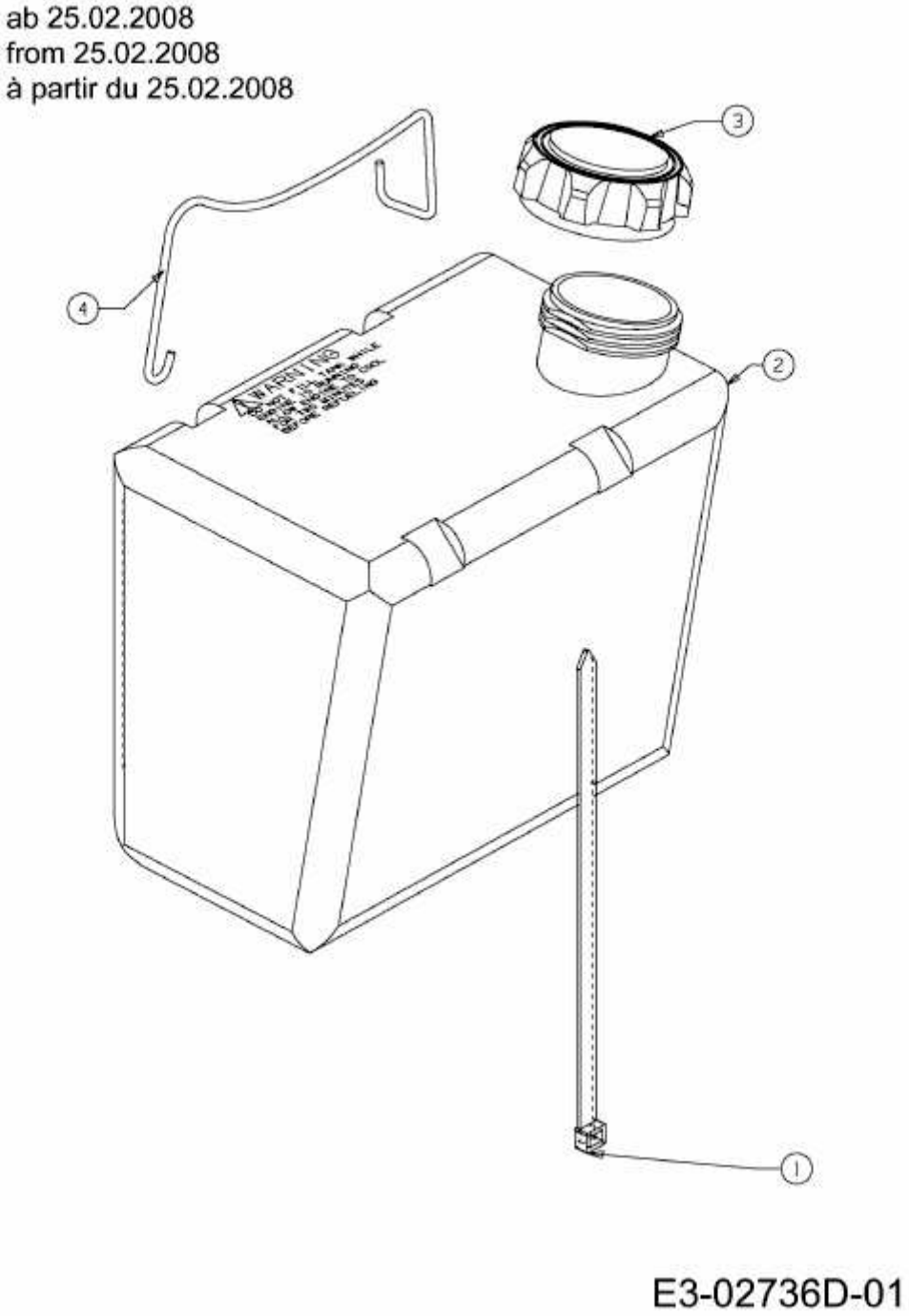P 180 AMN > 13AT783N478 (2008) > BATTERIEHALTER, TANK AB 25.02.2008