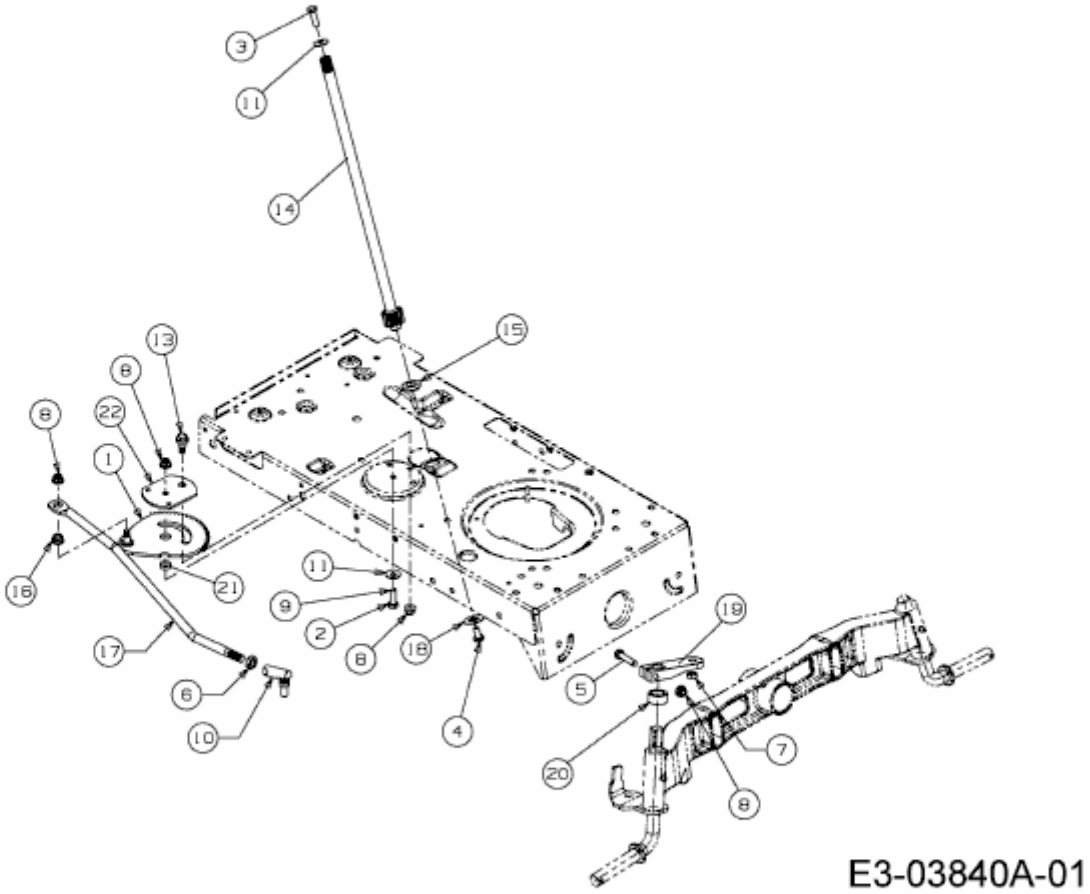P 180 AMN > 13AT783N478 (2008) > LENKUNG