117/20 > 13AT77KT308 (2013) > SITZTRÄGER

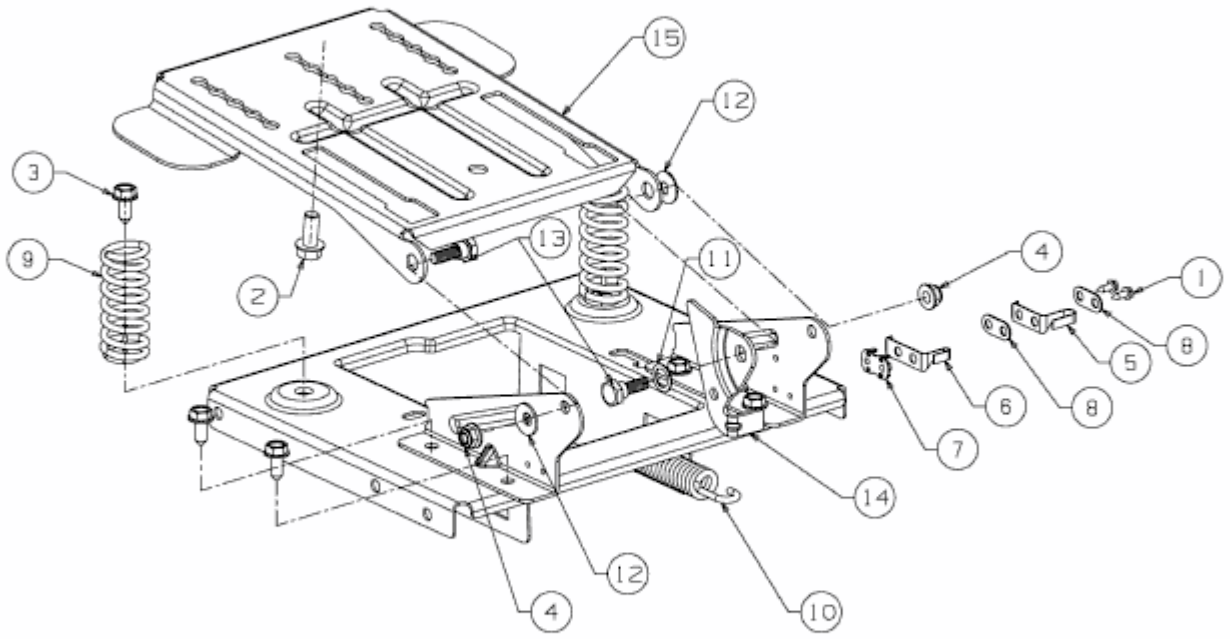

E3-06869A-01