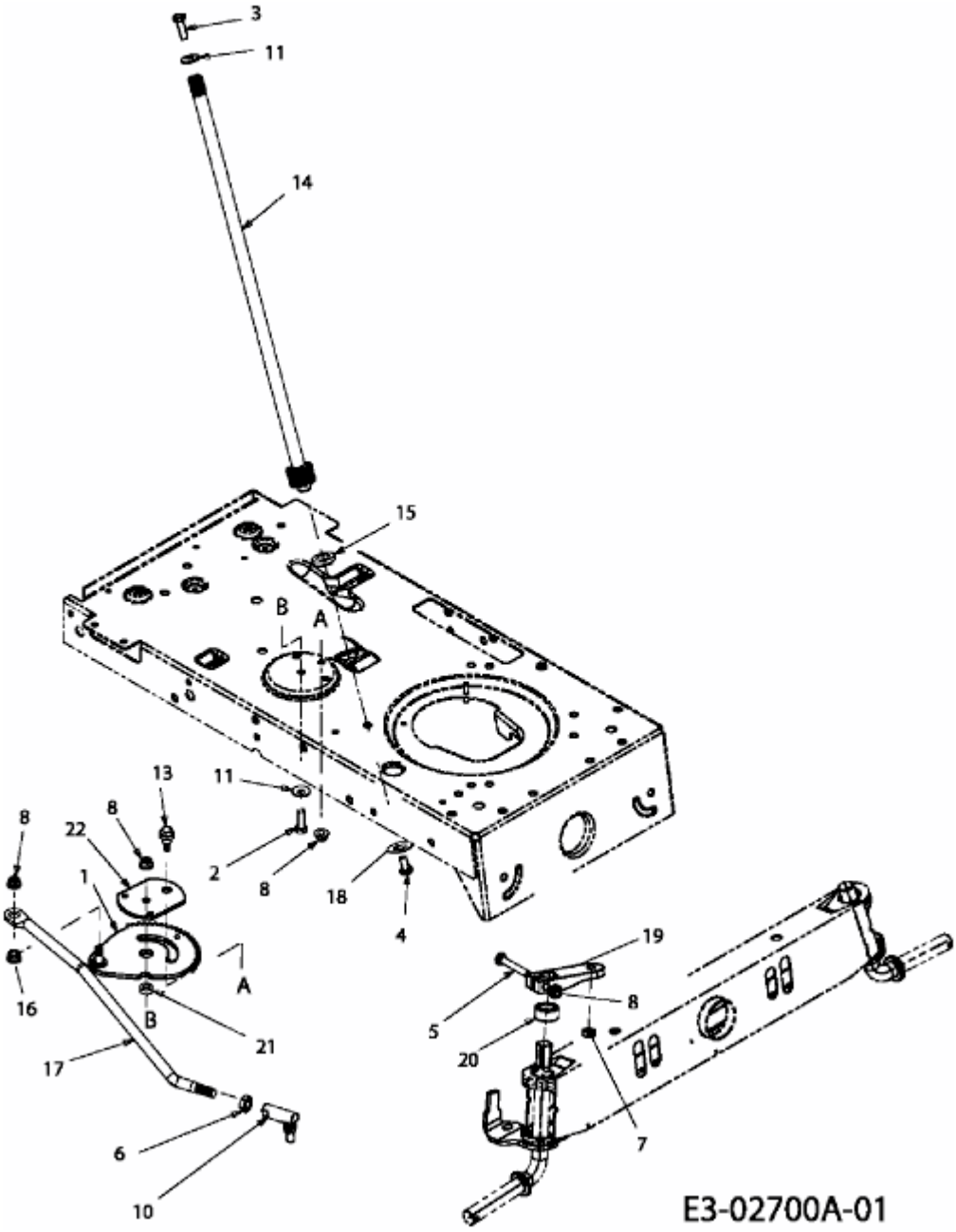742 SRL > 13AT775G370 (2009) > LENKUNG