742 SRL > 13AT775G370 (2009) > MÄHWERKSAUSHEBUNG

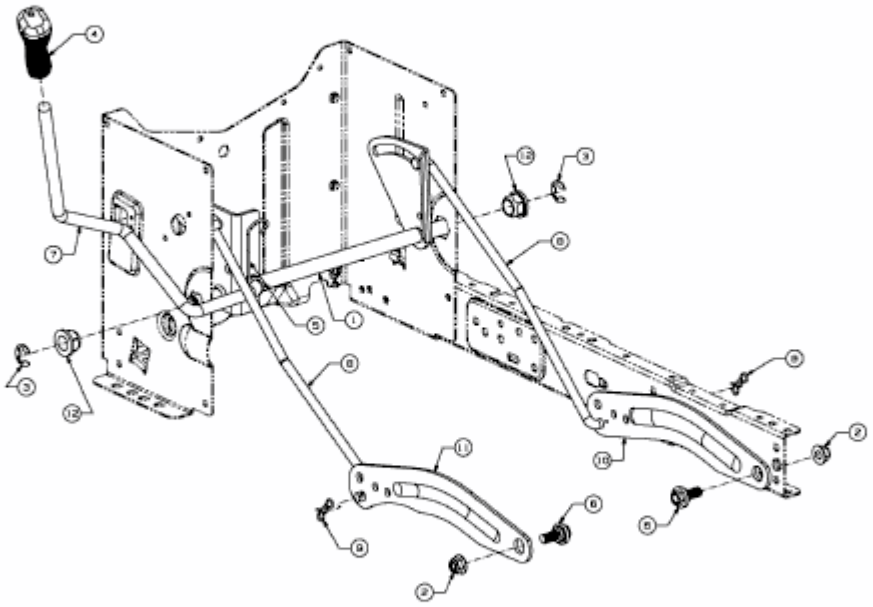

E3-02741C-01