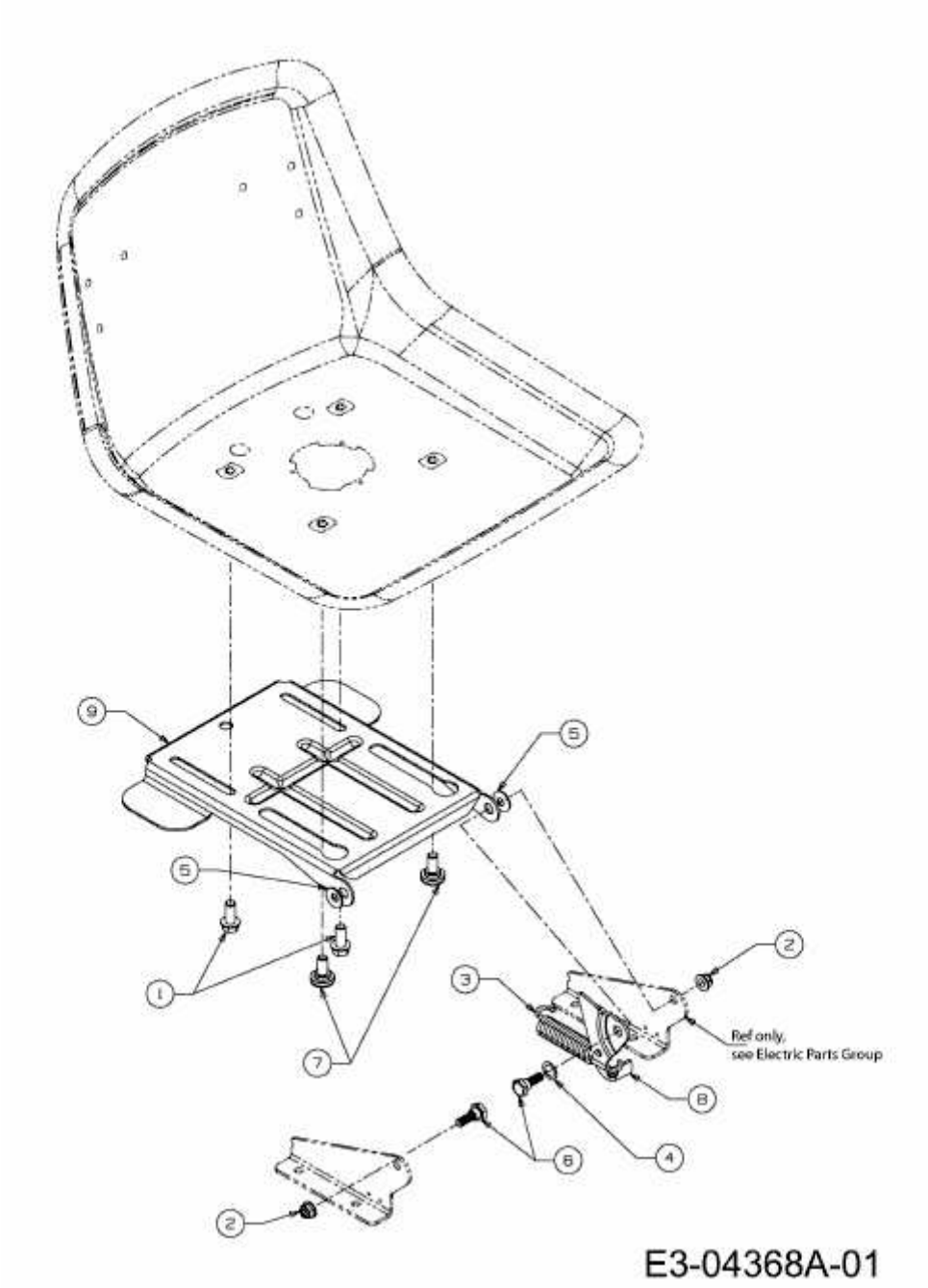P 180 TN > 13AT773N478 (2009) > SITZTRÄGER