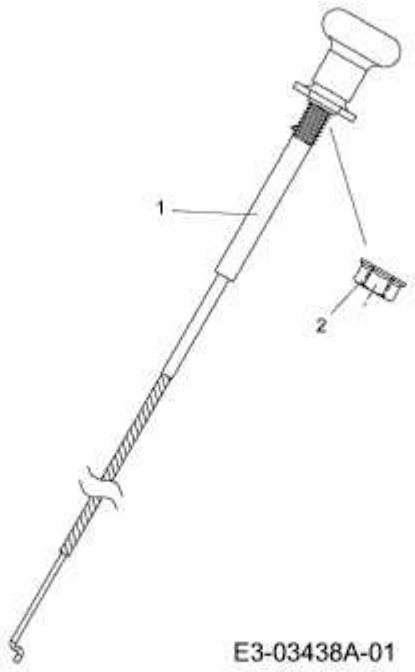BG 180 T 105 EJA > 13AT768N427 (2009) > CHOKEZUG