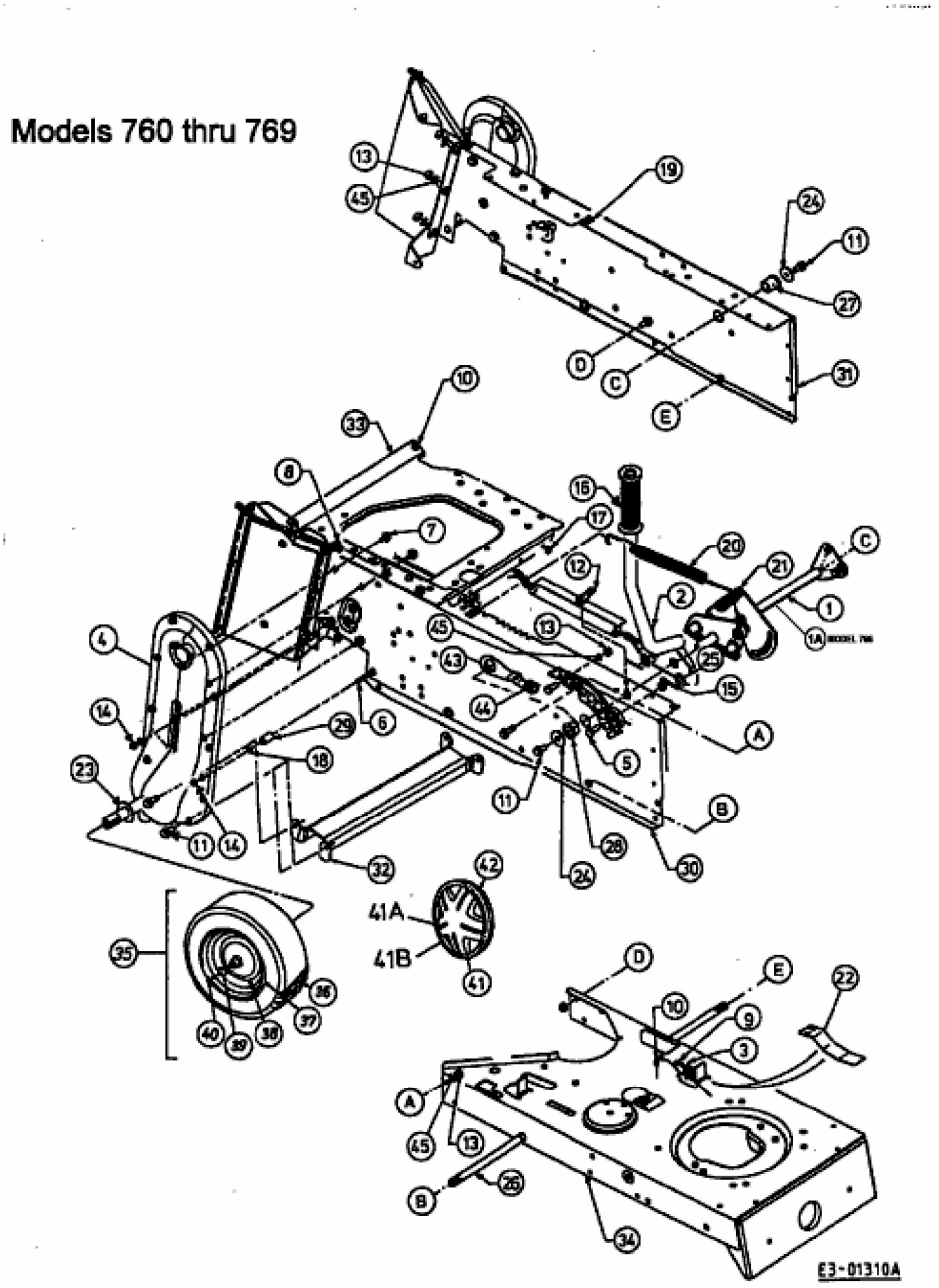ET 160 > 13AT766N679 (1997) > MÄHWERKSAUSHEBUNG, RAHMEN HINTEN, RÄDER HINTEN