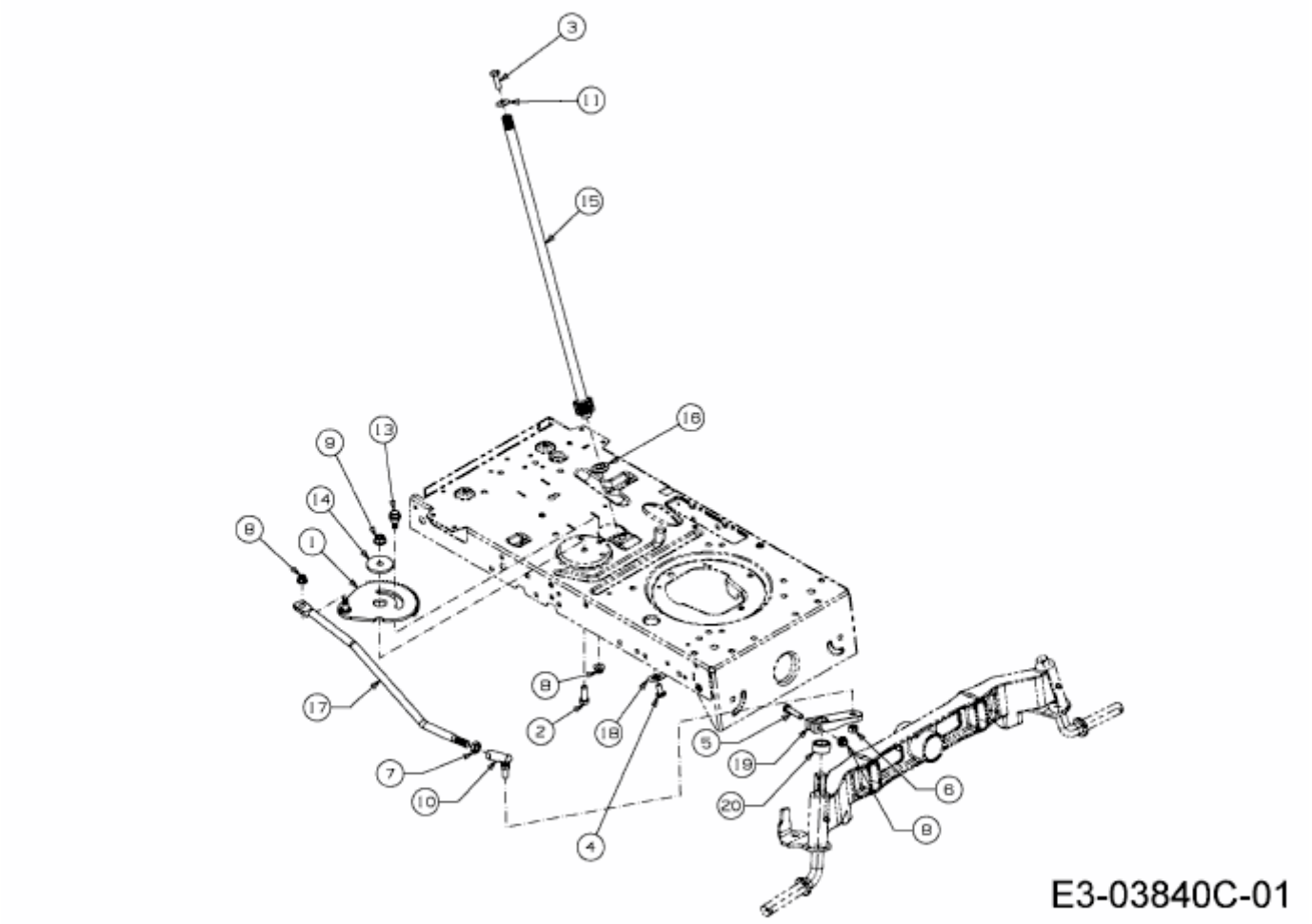20/105 H > 13AT71YN643 (2012) > LENKUNG