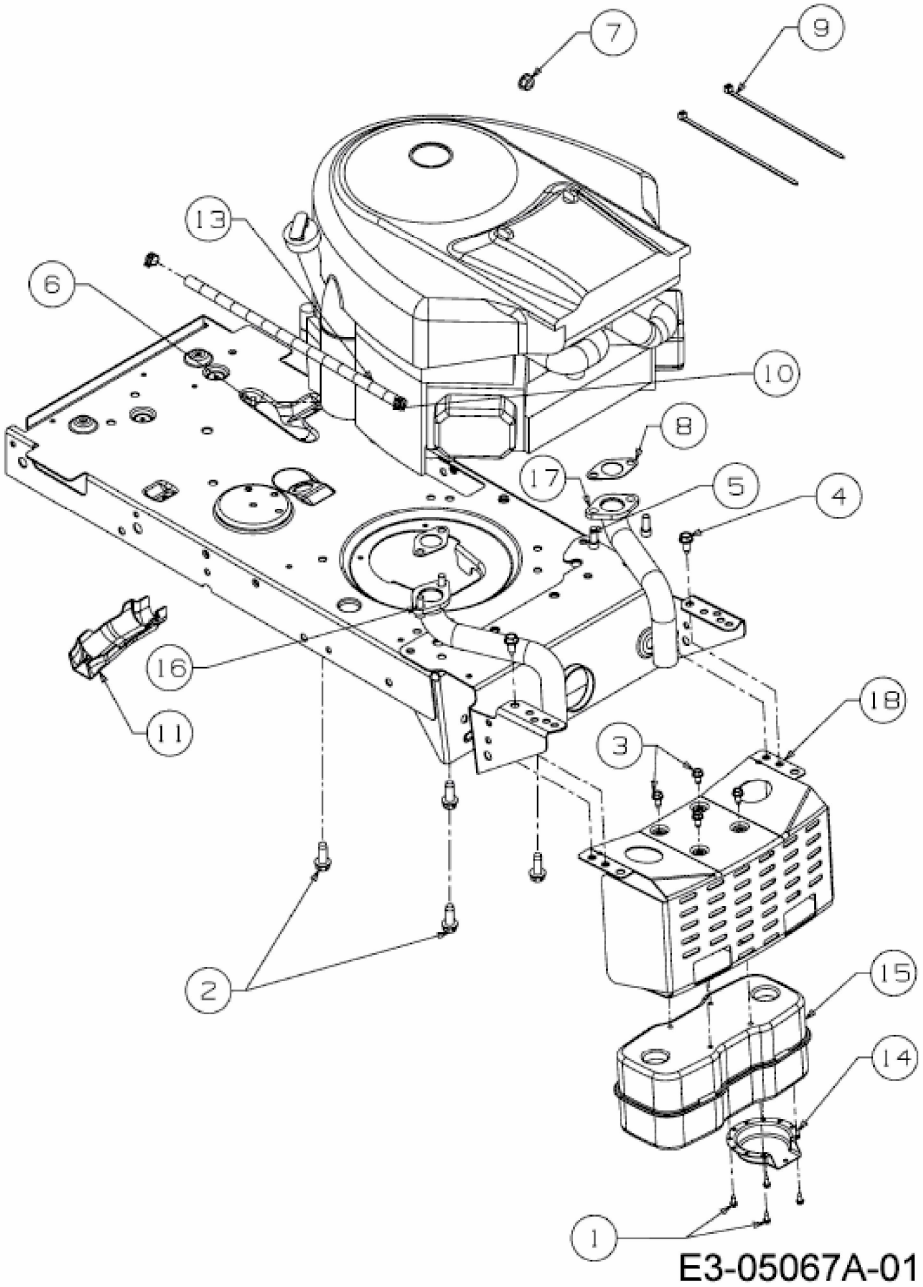RMH 7200-105 H > 13AT717N628 (2010) > MOTORZUBEHÖR