180-92 > 13AT717E615 (2013) > MESSER

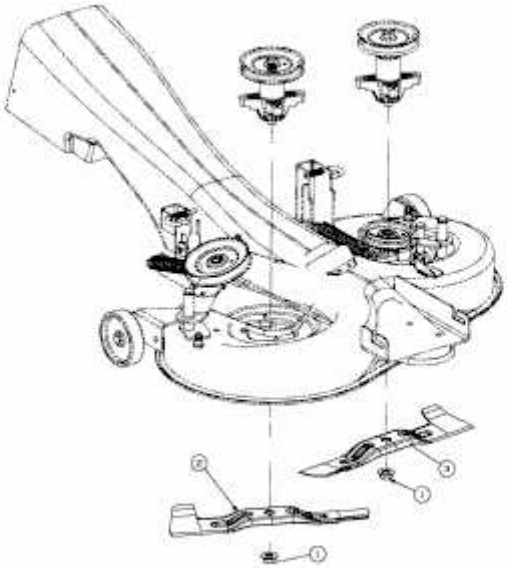

E3-03433A-01